zehnder
always the best climate

Zehnder ComfoAir Flex

Gebruikershandleiding
Manuel de l'utilisateur

Alle rechten voorbehouden.
Deze handleiding is met uiterste zorg samengesteld. Zehnder is echter niet aansprakelijk voor schade, fouten in deze handleiding of voor de gevolgen van een onjuiste interpretatie van de instructies. In geval van geschillen is de Engelse versie van de instructies leidend.

Inhoudsopgave

Voorwoord 4
1 Inleiding en veiligheid 6
1.1 Inleiding 6
1.2 Veiligheid 6
1.2.1 Algemene veiligheidsinstructies 6
2 Beschrijving 7
2.1 Overzicht van het toestel 7
2.2 Maatschets 8
2.3 Gebruikersinterface 9
2.4 Beschikbare bedieningen 10
2.5 Optionele accessoires 10
2.6 Menustructuur 11
2.7 TAAKMENU 11
2.7.1 Boost timer 12
2.7.2 Ventilatiemodus 12
2.7.3 AFWEZIG timer 12
2.7.4 Temperatuurprofiel 12
2.8 Programma's 13
2.8.1 Programmeerregels 13
2.9 Filters 14
2.10 STATUS VAN DE UNIT 14
2.11 RESET 15
2.12 Geavanceerde modus 16
2.12.1 Sensor ventilatie[1] 16
2.12.2 Temperatuurprofiel[1] 16
2.12.3 Eenheden[1] 16
2.12.4 Seizoensdetectie voor bypass[1] 16
3 Bediening 17
3.1 Overzicht gebruikersinterface 17
3.2 Toetsen 17
3.3 Indicatoren (led's) 18
3.3.1 Ventilatorstand 18
3.3.2 Connectiviteit 18
3.3.4 Opstartmodus 19
3.3.5 Storing 20
3.4 Verbinden met de Zehnder ComfoControl App 21
4 Onderhoudsprocedures 25
4.1 De filters vervangen 25

Lees de handleiding vóór gebruik zorgvuldig door.

Met behulp van deze handleiding kunt u de Zehnder ComfoAir Flex veilig en optimaal bedienen.
In dit document wordt naar de ComfoAir Flex verwezen als het 'toestel'. Het toestel wordt voortdurend verder ontwikkeld en verbeterd. Daardoor kan uw toestel afwijken van de beschrijving in deze handleiding. Een actuele gebruikershandleiding is in dat geval van onze website te downloaden via www.zehnder.nl.

In deze handleiding komen de volgende symbolen voor:

Symbool	Betekenis
☞	Aandachtspunt.
⚙	Risico op slechte werking van of schade aan het ventilatiesysteem.
⚠	Gevaar voor persoonlijk letsel.

!? Vragen

Voor alle vragen, de nieuwste handleiding en nieuwe filters kunt u contact opnemen met de Zehnder-vestiging bij u in de buurt. De contactgegevens zijn vermeld op de achterzijde van deze handleiding.

Vrij ademhalen met comfortventilatie

Verse en schone lucht in huis is erg belangrijk voor uw gezondheid. Ventilatie is het proces dat muffe, verontreinigde lucht uit huis verwijdert en vervangt door frisse en schone lucht van buiten. Daarom is ventilatie een integraal onderdeel van de woning.
De Zehnder ComfoAir Flex is een systeem voor balansventilatie dat de luchtstroom in huis regelt.

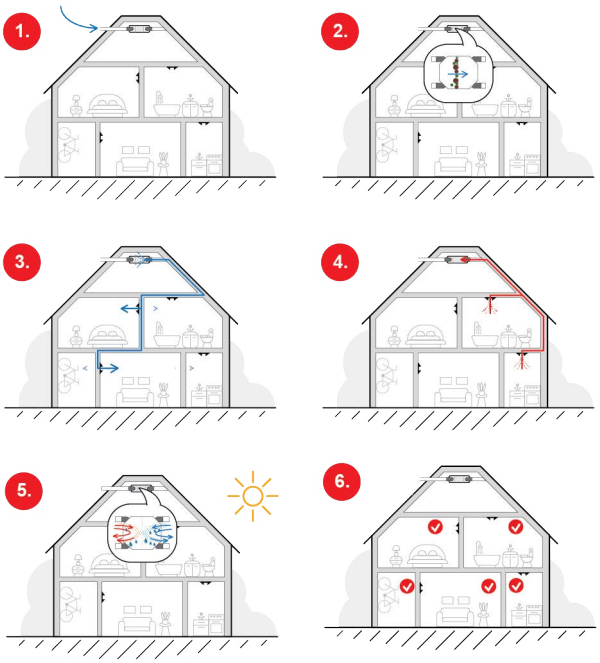

1. Het toestel haalt frisse buitenlucht naar binnen.
2. De verse buitenlucht wordt door het toestel gefilterd.
3. Kanalen in muren, plafonds of vloeren voeren de verse lucht naar de woonkamer, slaapkamer(s) en elke andere ruimte waarin wordt geleefd.
4. Een ander stelsel van kanalen in muren, plafonds of vloeren zuigt de vervuilde binnenlucht af uit de keuken, de badkamer, het toilet en andere natte ruimten.
6. Warmteterugwinning zorgt ervoor dat de warmte van de retourlucht waar nodig wordt overgedragen aan de toevoerlucht.
7. Balansventilatie in uw woning zorgt voor het beste binnenklimaat.

Zehnder Group Zwolle B.V.
Lingenstraat 2 • 8028 PM Zwolle • Tel.: +31 (0)38-4296911
KvK-nummer kantoor Zwolle 05022293

Gebruik van de ComfoAir Flex

- De ComfoAir Flex mag alleen worden gebruikt wanneer deze goed is geïnstalleerd volgens de instructies in de installatiehandleiding.
- Open de behuizing niet. De installateur zorgt dat alle onderdelen die persoonlijk letsel kunnen veroorzaken zich veilig in de behuizing bevinden.
- De ComfoAir Flex kan worden gebruikt door: kinderen van 8 jaar en ouder, personen met een fysieke beperking, personen met een zintuiglijke beperking, personen met een geestelijke beperking en personen met een gebrek aan ervaring en kennis, indien ze onder toezicht staan of instructies hebben gekregen over het veilig gebruiken van het toestel en begrijpen met welke risico's dit gepaard gaat.
- Kinderen mogen niet spelen met de ComfoAir Flex.
- Kinderen mogen de ComfoAir Flex niet zelfstandig reinigen en onderhouden.

Garantiebepalingen

De fabrikant verleent garantie op het toestel voor een periode van 24 maanden na installatie tot een maximum van 30 maanden na productiedatum. Garantieclaims kunnen alleen worden ingediend voor materiaalfouten en/of constructiefouten die in de garantieperiode zijn ontstaan. In het geval van een garantieclaim mag het toestel niet worden gedemonteerd zonder schriftelijke toestemming van de fabrikant. Garantie op reserveonderdelen wordt alleen verstrekt indien deze door de fabrikant zijn geleverd en door een erkend installateur zijn geïnstalleerd.

De garantie vervalt indien:

- De garantieperiode verstreken is.
- Het toestel is gebruikt zonder filters.
- Reserveonderdelen zijn gebruikt die niet door de fabrikant zijn geleverd.
- Wijzigingen of aanpassingen zijn aangebracht aan het toestel waarvoor geen goedkeuring is verleend.

☞ **Controleer het typeplaatje om er zeker van te zijn u het juiste type toestel hebt ontvangen.**

Typeplaatje

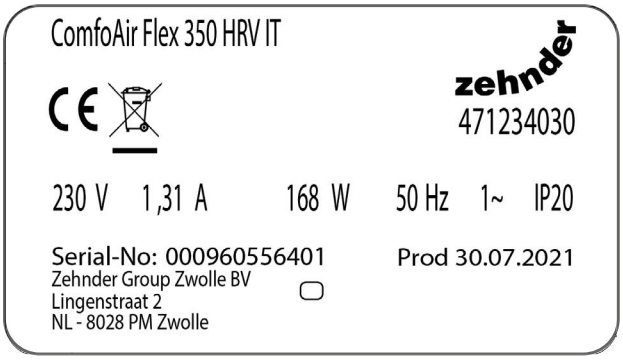

Informatie beschikbaar op het typeplaatje	
Toevoeging	**Betekenis**
ComfoAir Flex	Productfamilienaam
250	Maximaal debiet: 250 m^3/h
350	Maximaal debiet: 350 m^3/h
IT	Landcode (hier IT = Italië)

1 Inleiding en veiligheid

1.1 Inleiding

Het toestel is een balansventilatiesysteem met warmteterugwinning voor energiezuinige ventilatie in woningen. Het toestel zuigt vervuilde lucht uit de natte ruimten en voert eenzelfde hoeveelheid verse lucht toe aan de droge ruimten. Kieren onder de deuren of doorstroomroosters zorgen voor een goede luchtdoorstroming in de woning.

Het balansventilatiesysteem bevat:
- Het toestel (A).
- Een kanalensysteem voor verse lucht en afvoerlucht (B).
- Een kanalensysteem voor de toevoer- en retourlucht (C).
- Toevoerventielen in de woonkamer, slaapkamer(s) en eventuele andere droge ruimten (D).
- Retourventielen in de keuken, badkamer, wc, berging met wasmachine/droogkast en eventuele andere natte ruimten (E).

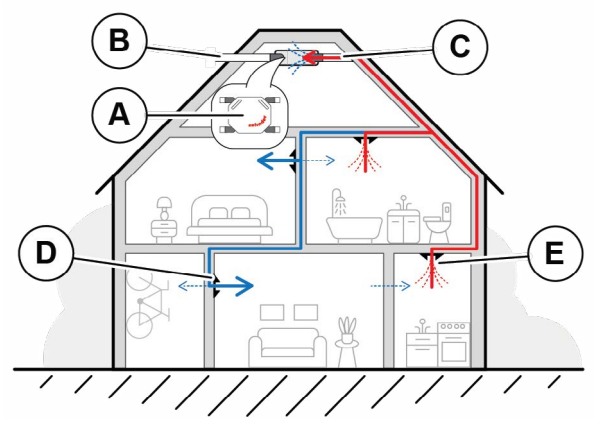

☞ **Lees de handleiding vóór gebruik zorgvuldig door.**

☞ **Zorg ervoor dat de kieren onder of bij deuren niet worden afgesloten.**

☞ **Aan de buitenkant van het toestel kan zich condens vormen. U hoeft hiervoor zelf geen actie te ondernemen.**

☞ **Zorg dat het toestel op een milieuvriendelijke manier wordt afgevoerd. Voer het toestel nooit af als huishoudelijk afval.**

1.2 Veiligheid

Lees alle veiligheidsinformatie zorgvuldig door voordat u het toestel in gebruik neemt, zodat u zeker weet dat u het toestel veilig en correct gebruikt.

WAARSCHUWING
Gevaar van elektrische schok

NATIONALE RAMP
Gezondheidsrisico
Schakel de zekering in de meterkast uit of verwijder de stroomtoevoerkabel.

1.2.1 Algemene veiligheidsinstructies

⚠ Volg altijd de veiligheidsvoorschriften, waarschuwingen, opmerkingen en instructies uit deze handleiding op. Het niet naleven van deze instructies kan leiden tot persoonlijk letsel of schade aan het toestel.

⚠ Installatie, inbedrijfstelling en onderhoud moeten worden uitgevoerd door een erkend installateur, tenzij anders aangegeven in de instructies. Het inschakelen van een niet-erkend installateur kan leiden tot persoonlijk letsel of tot vermindering van de prestaties van het ventilatiesysteem.

⚠ Open de behuizing niet. De installateur zorgt dat alle onderdelen die persoonlijk letsel kunnen veroorzaken zich veilig in de behuizing bevinden.

⚠ Haal de stekker niet uit het stopcontact, tenzij dit staat aangegeven in de handleiding. Dan kunnen vocht- en schimmelproblemen optreden.

⚠ Het is niet toegestaan het toestel of de specificaties in dit document te wijzigen. Door deze wijzigingen kan persoonlijk letsel ontstaan of kunnen de prestaties van het ventilatiesysteem afnemen.

⚠ Laat een beschadigd netsnoer door de fabrikant, een erkende onderhoudsdienst of een ander gekwalificeerd persoon vervangen door een origineel snoer om ongelukken te voorkomen.

2 Beschrijving

2.1 Overzicht van het toestel

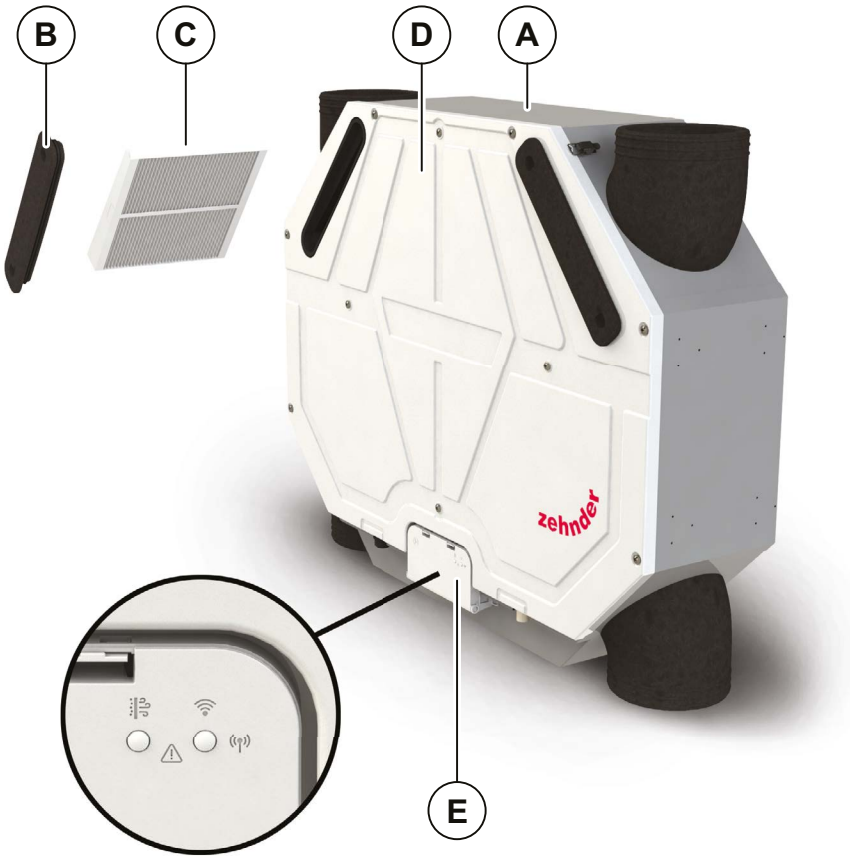

Stand	Onderdeel
A	Toestel
B	Filterklep voor snelle toegang tot de filters (2x)
C	Filters voor luchtfiltering (2x)
D	Voorplaat
E	Gebruikersinterface

2.2 Maatschets

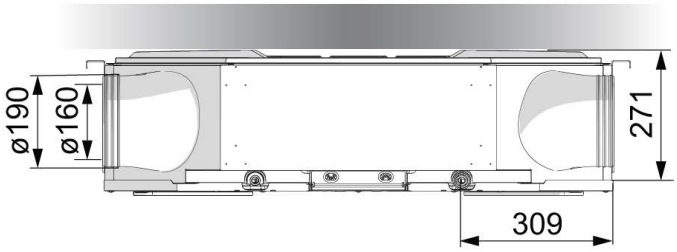

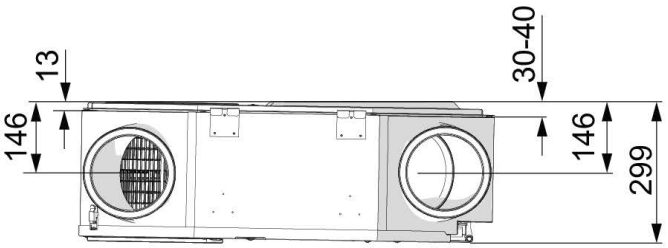

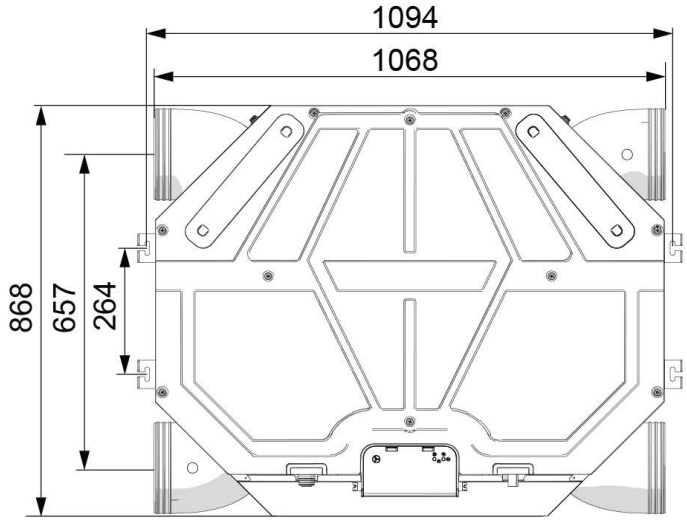

Stand 1

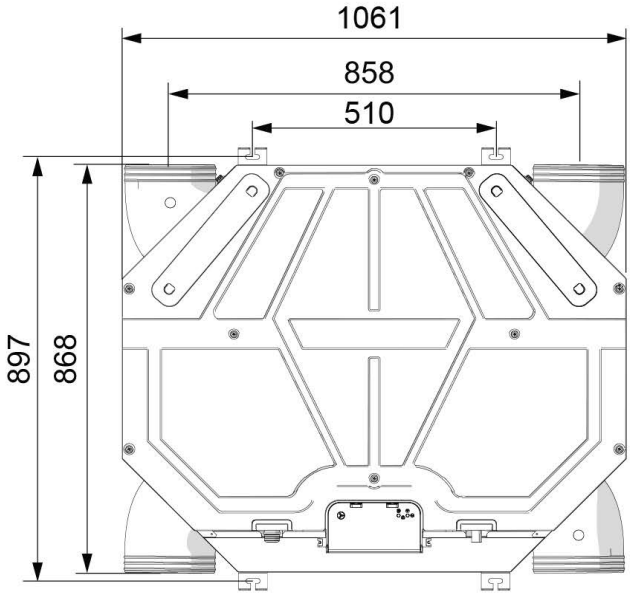

Stand 2

2.3 Gebruikersinterface

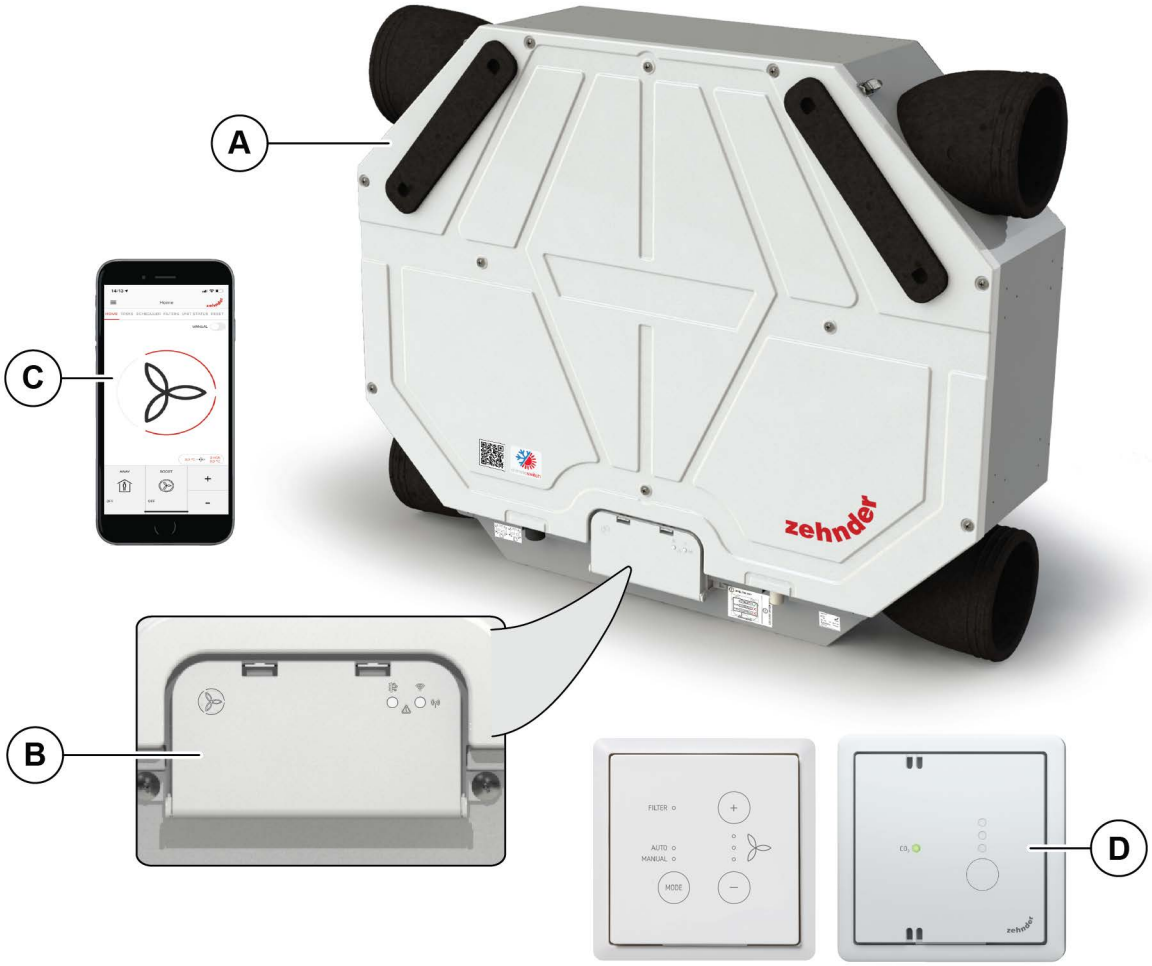

Stand	Onderdeel
A	Toestel
B	Gebruikersinterface met indicatoren en knoppen
C	Zehnder ComfoControl App
D	Externe schakelaars en sensoren

2.4 Beschikbare bedieningen

Het toestel kan zijn uitgerust met één of meer bedieningselementen. Sommige zijn alleen bedoeld voor handbediening, andere beschikken ook over automatische regeling. De automatische regeling werkt op basis van een tijdsprogramma, meting van temperatuur, relatieve vochtigheid of andere omstandigheden. U kunt een van de volgende bedieningselementen aansluiten om het toestel te bedienen:

Voorbeeld	Naam	Functie
	Zehnder ComfoSwitch C 67	Voor handmatige en automatische regeling van het toestel op afstand. De automatische regeling is gebaseerd op de instellingen van het toestel. Dit is een bedrade bediening.
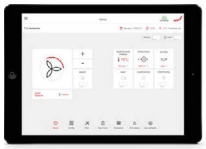	Zehnder ComfoControl App	Voor handmatige en automatische regeling van het toestel op afstand met een smartphone of tablet (compatibel met iOS en Android). De automatische regeling is gebaseerd op de instellingen van het toestel en het instelbare tijdsprogramma. Dit is een draadloze bediening.
	Zehnder CO_2 Sensor C 67	Zehnder CO_2 Sensor C: Aanbevolen oplossing voor automatische CO_2 vraaggestuurde ventilatie,automatische ventilatie op basis van de instellingen in de ventilatieunit en tijdelijke handmatige ventilatie. Dit is een bedraad bedieningselement, dat wordt gevoed door de ventilatieunit. Draadloze communicatie, stroomvoorziening 230V AC.

2.5 Optionele accessoires

De installateur kan verschillende apparaten met het toestel combineren om de mogelijkheden uit te breiden.

Voorbeeld	Naam	Functie
	Zehnder ComfoConnect LAN C	Maakt LAN-aansluiting mogelijk voor bediening op afstand met de Zehnder ComfoControl App.

2.6 Menustructuur

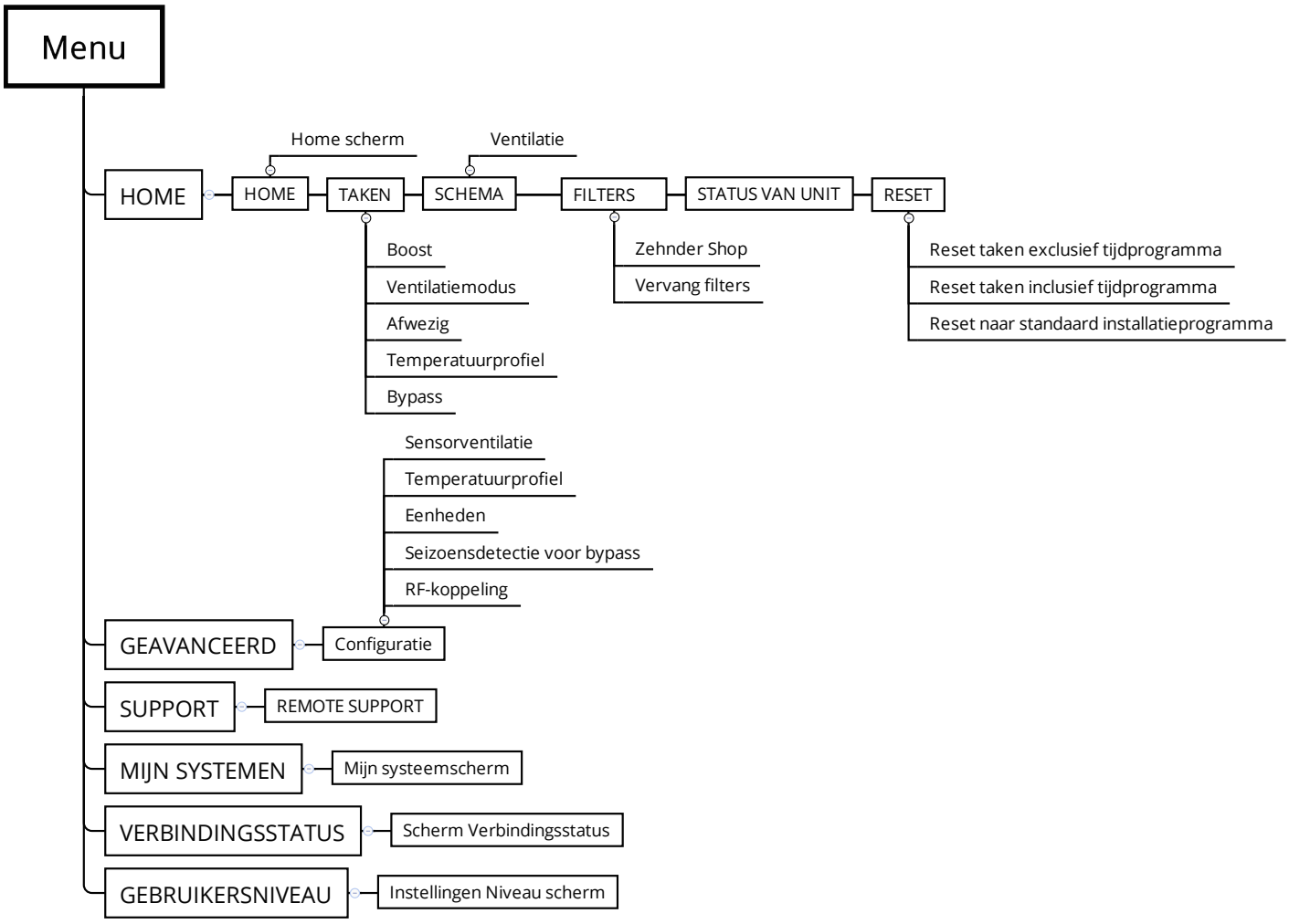

2.7 TAAKMENU

2.7.1 Boost timer

Met de boost timer stelt u voor een bepaalde periode maximale ventilatie in. Na het verstrijken van de ingestelde tijd keert het toestel terug naar de standaardinstelling. Deze functie is bedoeld om tijdelijk de ventilatie op maximum te zetten, bijvoorbeeld tijdens het koken, douchen of bij een feestje.

2.7.2 Ventilatiemodus

Indien gewenst kunt u de toevoer- of retourventilator van het toestel tijdelijk uitzetten.

⚠ **Gebruik deze functie niet voor het uitschakelen van de ventilatie tijdens calamiteiten. Volg in die situatie de instructies uit het hoofdstuk 'Inleiding en veiligheid' op.**

2.7.3 AFWEZIG timer

Via de functie STAND AFWEZIG kunt u de timer voor langere tijd instellen. U hoeft dan de instelling niet aan te passen als u na enige tijd afwezigheid weer thuis komt. U hebt de verwachte eindtijd van uw afwezigheid namelijk al ingevoerd. Tijdens uw afwezigheid negeert het systeem alle programma's, sensoren (binnen en buiten) en signalen van een aangesloten gebouwbeheersysteem (Building Management System). U kunt het beste een eindtijd instellen die iets vroeger is dan u verwacht thuis te komen. Op deze manier komt u thuis in een comfortabel en fris huis (bijvoorbeeld na een lange vakantie).

2.7.4 Temperatuurprofiel

De hoeveelheid warmteterugwinning wordt automatisch geregeld op basis van het ingestelde temperatuurprofiel. Het effect van het ingestelde temperatuurprofiel op het binnenklimaat is met name merkbaar in het voor- en naseizoen (herfst en lente). In dit menu kunt u kiezen of uw comfortniveau 'een beetje lager' of 'hoger' is dan de normale binnentemperatuur.

2.7.5 Bypass

Om de binnentemperatuur vast te houden, is het toestel uitgerust met een warmtewisselaar. Deze brengt het grootste deel van de temperatuur over van de afvoerlucht naar de toevoerlucht. Als het toestel is voorzien van een enthalpiewisselaar, wordt ook vocht overgedragen.
Voor situaties dat de binnentemperatuur te hoog is terwijl de buitentemperatuur lager is, is het toestel voorzien van een automatische bypassregeling die de warmteoverdracht van de afvoerlucht naar de toevoerlucht gedeeltelijk of volledig kan stoppen. Indien gewenst kan deze automatische bypassregeling tijdelijk worden in- of uitgeschakeld:

Menu-item	Functie
AUTO	Het toestel regelt de warmteterugwinning automatisch (standaardinstelling).
OPEN	Het toestel stelt de warmteterugwinning in op een minimum (indien mogelijk wordt de buitenlucht direct in de woning gebracht).
OFF	Het toestel stelt de warmteterugwinning in op het maximum.

2.8 Programma's

Het toestel kan in de automatische modus (AUTO) of in de handmatige modus (MANUEEL) worden gebruikt.

In de AUTO-modus wijzigt het toestel de instellingen automatisch volgens de ingestelde tijden.

U stelt de gewenste tijden in door stappen te programmeren.
Voor elke stap moet het volgende geprogrammeerd worden:
- een tijdsperiode voor afzonderlijke dagen, weekends of een volle week en
- de ventilatiestand (afwezig/1/2/3).

U kunt maximaal 8 stappen programmeren.

2.8.1 Programmeerregels

- De programmastappen kunnen elkaar overlappen. Het kortste programmastap heeft altijd voorrang boven een langere programmastap.
- De programmastap met de minste dagen heeft voorrang.
- Als overlappende programmastappen dezelfde lengte hebben, krijgt de stap met de hoogste ventilatiestand voorrang.

☞**Als geen programma is ingesteld en het toestel in AUTO-modus staat, dan schakelt het toestel naar stand 2.**

☞**Als het toestel op handmatige bediening staat, worden alle programma's genegeerd.**

Voorbeeld:

Stap	Activiteit	Periode	Tijd	Instelling	Omschrijving
1	Douchen	MA-VR	7.00-8.00		STAND 3
2	Niet thuis	MA-VR	9.00-17.00	AWAY	STAND AFWEZIG
3	Koken lunch	MA-VR	12.30-13.00		STAND 3
4	Ontbijt	WEEK	6.00-10.00		STAND 1
5	Lunch	MA-VR	12.00-14.00		STAND 2

Stap 1 is korter dan stap 4 en heeft voorrang op stap 4.
Stap 3 is korter dan stap 2 en heeft voorrang op stap 2.

2.9 Filters

Zie het hoofdstuk 'De filters vervangen' in deze handleiding.

2.10 STATUS VAN DE UNIT

☞ **Het toestel beschikt over een aantal automatische regelingen die het gedrag van het toestel beïnvloeden. Daarom heeft het toestel een STATUS-menu waar u kunt zien welke regelingen actief zijn. Behalve de actieve regelingen is ook algemene statusinformatie van het toestel beschikbaar in het STATUS-menu. Zie onderstaande tabel voor de informatie die in het STATUS-menu beschikbaar is.**

Menu-item	Functie
FOUTEN[1]	De huidige foutcodes bekijken.
DEBIETBEPERKINGEN[4]	■+ BEWAKING LUCHTVOCHT: Het toestel draait op een hogere ventilatiestand dan normaal vanwege een verzoek van regeling beveiliging luchtvochtigheid. Zie het hoofdstuk 'SENSOR VENTILATIE[2]' voor meer informatie over de regeling beveiliging luchtvochtigheid. ■+ COMFORT VOCHT.: Het toestel draait op een hogere ventilatiestand dan normaal vanwege een verzoek van de regeling comfort luchtvochtigheid. Zie het hoofdstuk 'SENSOR VENTILATIE[2]' voor meer informatie over de regeling comfort luchtvochtigheid. ■+ PASSIEVE TEMPERATUUR: Het toestel draait op een hogere ventilatiestand dan normaal vanwege een verzoek van de regeling passieve temperatuur. Zie het hoofdstuk 'SENSOR VENTILATIE[2]' voor meer informatie over de passieve temperatuurregeling. ■+ 0-10V INPUT: Het toestel draait op een hogere ventilatiestand dan normaal als gevolg van een verzoek van een analoge ingang. ■ + CO_2 Zone 1-8: Het toestel draait op een hogere ventilatiestand dan normaal als gevolg van een hoog CO_2-niveau in de genoemde zone. ■- WEERSTAND: Het toestel draait op een lagere ventilatiestand dan gekozen omdat een of twee ventilatoren al op maximum draaien. ■- WEERSTANDSBEPERKING: Het toestel draait op een lagere ventilatiestand dan normaal omdat de maximaal toegestane druk is bereikt. ■- GELUIDSBEPERKING: Het toestel draait op een lagere ventilatiestand dan gekozen omdat het maximaal toegestane geluidsniveau is bereikt. ■- VORSTBESCHERMING: Het toestel draait op een lagere ventilatiestand dan normaal omdat de minimum buitentemperatuur is bereikt.
TOESTEL	De toestelinformatie bekijken. ■ TOESTELTYPE: De typenaam van het toestel bekijken. ■ FIRMWARE VERSIE: De firmwareversie van het toestel bekijken. ■ TYPE WARMTEWISSELAAR: Het geïnstalleerde type warmtewisselaar bekijken: Warmtewisselaar (HRV) of Enthalpiewisselaar (ERV). ■ ORIËNTATIE TOESTEL: De kant van het toestel waar de kanalen voor retourlucht en toevoerlucht moeten worden aangesloten. Rechts of links. ■ ARTIKELNUMMER: het nummer dat overeenkomt met het type toestel.
TEMPERATUUR EN VOCHTIGHEID	De huidige temperatuur en vochtigheid van de luchtstromen bekijken. ■ TEMPERATUUR RETOURLUCHT: De huidige temperatuur van de retourlucht bekijken ■ VOCHTIGHEID RETOURLUCHT: Het huidige vochtgehalte van de retourlucht bekijken ■ TEMPERATUUR AFVOERLUCHT: De huidige temperatuur van de afvoerlucht bekijken ■ VOCHTIGHEID AFVOERLUCHT: Het huidige vochtgehalte van de afvoerlucht bekijken ■ TEMPERATUUR BUITENLUCHT: De huidige temperatuur van de buitenlucht bekijken ■ VOCHTIGHEID BUITENLUCHT: Het huidige vochtgehalte van de buitenlucht bekijken ■ TEMPERATUUR TOEVOERLUCHT: De huidige temperatuur van de toevoerlucht bekijken ■ VOCHTIGHEID TOEVOERLUCHT: Het huidige vochtgehalte van de toevoerlucht bekijken
BINNENSENSOREN	De binnensensoren bekijken die aan het toestel zijn gekoppeld via ComfoNet (bedraad)
BYPASS STATUS[2]	De huidige status van de bypassregeling bekijken. ■ Het percentage lucht via de bypass wordt getoond.
VORSTBESCHERMING[2]	Bekijken wat de reductie is van de toevoerlucht bij ingeschakelde vorstbescherming. ■De reductie van de toevoerlucht wordt weergegeven in een percentage. Als de installatie aangeeft dat er geen haard aanwezig is, wordt de hoeveelheid retourlucht niet verminderd. De vorstbescherming veroorzaakt een onbalans in de luchtstroom. Als de installateur heeft ingesteld dat er een haard aanwezig is, wordt de hoeveelheid retourlucht en toevoerlucht in gelijke mate verminderd. De vorstbescherming veroorzaakt dan geen onbalans in de luchtstroom.
VOORVERWARMER[3]	De huidige status van de voorverwarmer bekijken met ingeschakelde vorstbescherming. ■ Het huidige energieverbruik van de voorverwarmer wordt getoond.
ANALOGE INGANG[2]	De huidige status van de analoge ingang(en) bekijken. ■0-10V INPUT 1: Het spanningsniveau van de analoge ingang bekijken.

[1] Dit menu is alleen zichtbaar bij storingen.
[2] Dit menu is alleen zichtbaar bij de gebruikersinstelling geavanceerd.
[3] Dit menu is alleen zichtbaar wanneer het accessoire op het toestel is aangesloten.
[4] Dit menu is alleen zichtbaar wanneer voor automatische regeling een andere instelling van het luchtdebiet nodig is.

Menu-item	Functie
SEIZOENSDETECTIE[4]	De huidige status van de seizoensdetectie bekijken. ■SEIZOEN: De huidige seizoensmodus bekijken. ■LIMIET RMOT VERWARM: De ingestelde RMOT[1] bekijken onder welke waarde het (centrale) verwarmingssysteem normaal gesproken actief is. ■LIMIET RMOT KOELING: De ingestelde RMOT[1] bekijken boven welke waarde het (centrale) koelsysteem normaal gesproken actief is. ■HUIDIG RMOT: De huidige RMOT[1] bekijken.
VENTILATOREN[4]	De huidige status van de ventilatoren bekijken.
TOEVOERVENTILATOR[4]	■TOERENTAL: De huidige snelheid van de ventilator bekijken. ■WERKINGSPERCENTAGE: Het huidige arbeidsvermogen van de ventilator bekijken. ■DEBIET: Het huidige luchtdebiet van de ventilator bekijken.
AFVOERVENTILATOR[4]	■TOERENTAL: De huidige snelheid van de ventilator bekijken. ■WERKINGSPERCENTAGE: Het huidige arbeidsvermogen van de ventilator bekijken. ■DEBIET: Het huidige luchtdebiet van de ventilator bekijken.
ENERGIE[4]	Het energieverbruik en de energiebesparing bekijken.
ELEKTRISCH VERBRUIK[4]	■VENTILATIE: Het huidige energieverbruik van de ventilatoren bekijken. ■VOORVERWARMER: Het huidige energieverbruik van de voorverwarmer bekijken. ■JAAR TOT VANDAAG: Het energieverbruik van de ventilatoren vanaf het begin van het jaar bekijken. ■TOTAAL: Het totale energieverbruik van de ventilatoren vanaf de inbedrijfstelling bekijken.
VERMEDEN VERWARMING[4]	■HUIDIG VERBRUIK: Het huidige vermeden verwarmingsvermogen[2] bekijken. ■JAAR TOT VANDAAG: Het vermeden verwarmingsvermogen[2] vanaf het begin van het jaar bekijken. ■TOTAAL: Het vermeden verwarmingsvermogen[2] vanaf de inbedrijfstelling bekijken.
VERMEDEN KOELING[4]	■HUIDIG VERBRUIK: Het huidige vermeden koelvermogen[3] bekijken. ■JAAR TOT VANDAAG: Het vermeden koelvermogen[3] vanaf het begin van het jaar bekijken. ■TOTAAL: Het vermeden koelvermogen[3] vanaf de inbedrijfstelling bekijken.
TOTAAL BESPARING[4]	■JAAR TOT VANDAAG: De totale energiebesparing (door warmteterugwinning) vanaf het begin van het jaar bekijken. ■TOTAAL: De totale energiebesparing (door warmteterugwinning) sinds de inbedrijfstelling bekijken.
VERSIES	De lijst van aangesloten apparaten/bedieningen en hun firmware versie bekijken.

2.11 RESET

Het toestel is voorzien van een aantal resetopties. De volgende resetopties zijn beschikbaar voor de gebruiker:

Menu-item	Functie
RESET FOUT	Alle actieve foutmeldingen resetten. Wanneer de fout van de melding nog niet is opgelost, zal de foutmelding na verloop van tijd opnieuw verschijnen.
RESET EXCL TIJDSPROG. (Dit menu vindt u onder RESET ALLE TAKEN)	Wanneer dit menu wordt geactiveerd, worden alle instellingen uit het TAAKMENU met uitzondering van eventueel ingestelde tijdsprogramma's teruggezet naar de (standaard) fabrieksinstellingen.
RESET INCL TIJDSPROG. (Dit menu vindt u onder RESET ALLE TAKEN)	Wanneer dit menu wordt geactiveerd, worden alle instellingen uit het TAAKMENU met inbegrip van eventueel ingestelde tijdsprogramma's teruggezet naar de (standaard) fabrieksinstellingen.
STANDRD INSTELL.	Wanneer RESET wordt geactiveerd, worden alle instellingen teruggezet naar de (standaard) fabrieksinstellingen.

[1] RMOT = running mean outdoor temperature (exponentieel gewogen, gemiddelde buitentemperatuur over de afgelopen vijf dagen).
[2] De hoeveelheid energie die is bespaard doordat er geen externe verwarmingsbron nodig was.
[3] De hoeveelheid energie die is bespaard doordat er geen externe koeling nodig was.
[4] Dit menu is alleen zichtbaar bij de gebruikersinstelling geavanceerd.

2.12 Geavanceerde modus

Als het toestel is ingesteld op een normale gebruiker (standaard) zijn alleen de essentiële informatie en bijbehorende instellingen beschikbaar. Als het gebruikersniveau wordt gewijzigd naar geavanceerd, dan zijn extra opties en meer gedetailleerde informatie beschikbaar in het menu GEAVANCEERD. In de Zehnder ComfoControl App kan het gebruikersniveau onderaan het menu worden ingesteld.

2.12.1 Sensor ventilatie[1]

In het menu SENSOR VENTILATIE kunt u onderstaande regelingen aanpassen. Onder toepasselijke omstandigheden verhogen deze automatisch de ventilatiestand (vraaggestuurde regeling).

Iedere regeling kan worden ingesteld op:

Instelling	Functie
ON	Het toestel reageert op de regeling in de modus AUTO en MANUEEL.
AUTO ONLY	Het toestel reageert alleen in AUTO op de regeling. Als het toestel overschakelt naar MANUEEL wordt deze regeling uitgeschakeld.
OFF	Het toestel schakelt deze regeling uit.

PASSIEVE TEMPERATUUR[1]
PASSIEVE TEMPERATUUR verhoogt automatisch de ventilatie voor maximale koeling of verwarming onder toepasselijke omstandigheden. De regeling voor PASSIEVE TEMPERATUUR zet de ventilatie op STAND 3 onder de volgende omstandigheden:

- Het is het koelseizoen.
- De binnentemperatuur is aanzienlijk hoger dan de buitentemperatuur.
- De bypassregeling staat op AUTO.
- Beide ventilatoren werken.
- De temperatuursensoren van toevoer- en retourlucht functioneren.

Deze functie staat standaard uit (OFF).

COMFORT VOCHT.[1]
Deze regeling verhoogt het luchtdebiet automatisch om onder toepasselijke omstandigheden een comfortabele vochtigheidsgraad te behouden.
De COMFORT VOCHT. regeling verhoogt de ventilatie als de vochtigheidsgraad binnen snel toeneemt.

Deze functie staat standaard uit (OFF).

BEWAKING LUCHTVOCHT[1]
Deze regeling verhoogt de ventilatie automatisch om vochtproblemen als gevolg van een te hoge vochtigheidsgraad te voorkomen.
De regeling BEWAKING LUCHTVOCHT zet de ventilatie op STAND 3 als de vochtigheidsgraad binnen hoger wordt dan 75%. De BEWAKING LUCHTVOCHT regeling is gebaseerd op een centrale meting van in het toestel geïntegreerde sensoren. Het is altijd sneller en betrouwbaarder om een lokale vochtigheidssensor te gebruiken in de natte ruimtes waar het vocht wordt geproduceerd. Deze regeling werkt alleen bij een hoge luchtvochtigheid. Hij beschermt het gebouw niet tegen lage luchtvochtigheid.

Deze functie staat standaard op AUTO ONLY.

2.12.2 Temperatuurprofiel[1]

Via de instellingen van het temperatuurprofiel kunt u in het TAAKMENU de temperatuur regelen van de verschillende temperatuurprofielen (WARM, NORMAAL en KOEL).
Kies eerst de modus van het temperatuurprofiel:

- ADAPTIEF = de gewenste binnentemperatuur is in zekere mate afhankelijk van het buitenklimaat (adaptieve comforttechnologie);
- VAST = de gewenste binnentemperatuur is vast en niet afhankelijk van het buitenklimaat.

Als u de modus VAST kiest, kunt u voor ieder temperatuurprofiel de temperatuur instellen.

2.12.3 Eenheden[1]

In dit menu kunt u de weergegeven eenheden van de temperatuur (°C of °F) en het luchtdebiet (m^3/h of ℓ/s) wijzigen.

2.12.4 Seizoensdetectie voor bypass[1]

Om te voorkomen dat het toestel en de externe verwarming (bijvoorbeeld centrale verwarming) of de koeling (bijvoorbeeld air conditioning) elkaar gaan tegenwerken, is het toestel uitgerust met een functie die vaststelt welk seizoen het is. Dit gebeurt op basis van de RMOT[3]. In het menu SEIZOENSDETECTIE[1]kunt u voor RMOT[3] de temperatuur instellen waarop het VERWARMINGSSEIZOEN[1] (de temperatuur is lager dan RMOT) en het KOELSEIZOEN[1] (de temperatuur is hoger dan RMOT) begint. Door de optie START NU te selecteren start u de seizoensmodus direct en wordt de huidige RMOT[3] opgeslagen als de gewenste nieuwe seizoenstemperatuur.

Menu-item	Standaardinstelling
LIMIET VERW. RMOT[3]	11°C / 52°F
LIMIET KOELING RMOT[3]	20°C / 68°F

[1] Dit menu is alleen zichtbaar bij de gebruikersinstelling geavanceerd.
[2] Dit menu is alleen zichtbaar wanneer het accessoire op het toestel is aangesloten.
[3] RMOT = running mean outdoor temperature (exponentieel gewogen, gemiddelde buitentemperatuur over de afgelopen vijf dagen).
[4] Dit menu is alleen zichtbaar wanneer het toestel een RF-functie heeft.

3 Bediening

De volgende voorwaarden zijn belangrijk om zeker te weten dat het toestel goed functioneert:

- Zehnder adviseert het toestel niet in ruimtes te installeren met een bovengemiddelde luchtvochtigheid (zoals badkamer of toilet). Dit voorkomt condensvorming aan de buitenkant van het toestel. Raadpleeg de installatiehandleiding voor de technische vereisten.
- Zorg ervoor dat de kieren onder of bij deuren niet worden afgesloten.
- Het toestel dient opgehangen te worden in een vorstvrije ruimte.

U kunt het toestel bedienen met de Zehnder ComfoControl app en met bedieningselementen van Zehnder, zoals de Zehnder ComfoSwitch C en de Zehnder CO_2 Sensor C.

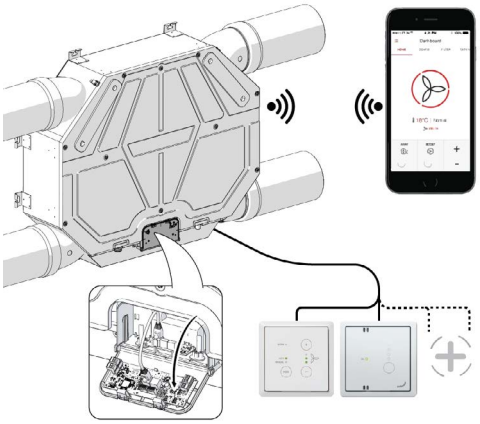

3.1 Overzicht gebruikersinterface

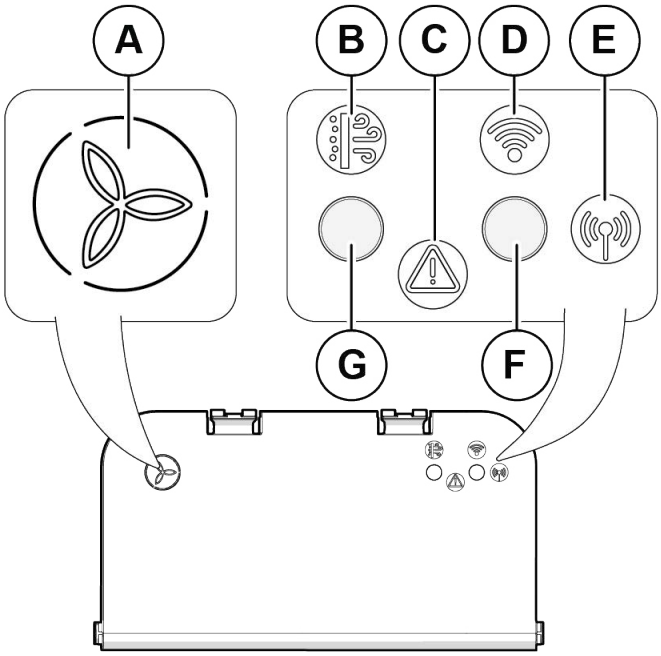

	Onderdeel
A	Aan/uit-led (led voor stand 1-3)
B	Filterled
C	Storingsled
D	WiFi-led
E	RF-led
F	Verbindingstoets
G	Filtertoets

3.2 Toetsen

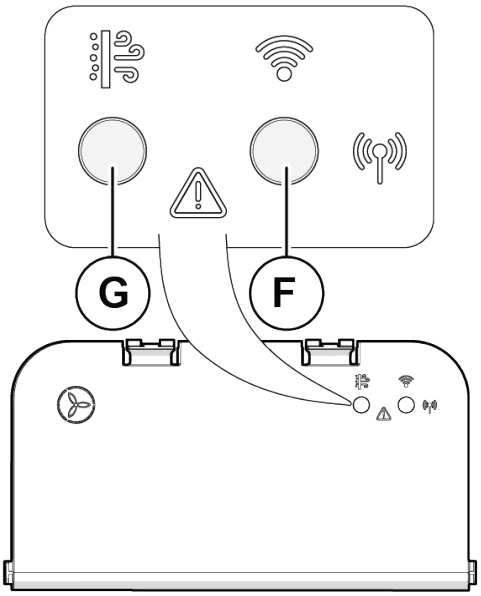

Toets	Onderdeel	
Filter (G)	Controleer de wizard voor de filterwissel	Zie het hoofdstuk 'De filters vervangen'
Verbinding (F)	Controleer de WiFi-modus	Zie het hoofdstuk 'Verbinden met de Zehnder ComfoControl App'
	Controleer de RF-koppeling	Zie het hoofdstuk 'RF-koppeling'
	Reset de verbindingsmodule	Houd de toets >10 sec. ingedrukt.
Zowel Filter (G) als Verbinding (F)	Storingen resetten	Houd de toets 3-10 sec. ingedrukt.
	Resetten naar fabrieksinstellingen	Houd de toets >10 sec. ingedrukt.

U kunt de toetsen op drie verschillende manieren ingedrukt houden:

3.3 Indicatoren (led's)

3.3.1 Ventilatorstand

Led ventilatorstand (A). Specificatie van de activiteit:

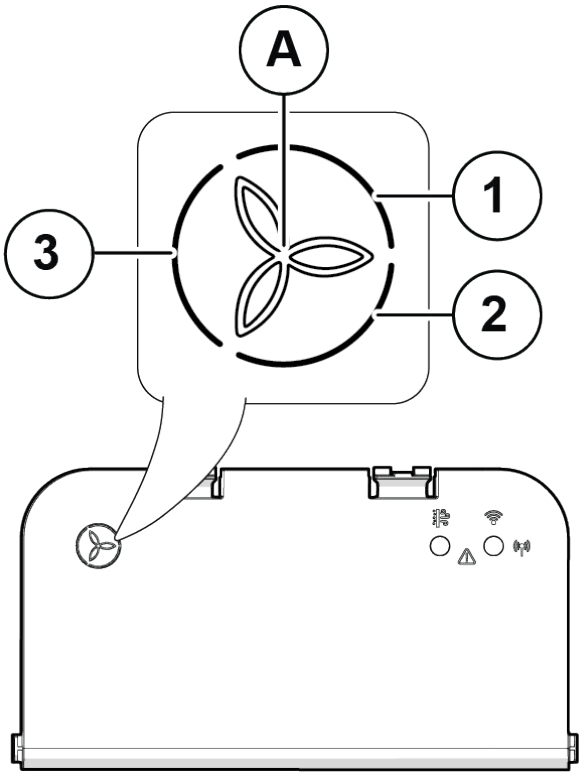

Led	Led-status
AWAY	Stand AFWEZIG
	Stand 1
	Stand 2
	Stand 3

- Als een ingestelde led ononderbroken brandt, functioneert het toestel volgens de ingestelde tijd- en gebruikerswaarden.
- Als een ingestelde led knippert, werkt het toestel op een hogere stand dan de ingestelde tijd- en gebruikerswaarden, omdat een automatische regeling (sensor, enz.) hierom vraagt.
  In de Zehnder ComfoControl App kunt u controleren welke automatische regeling dat is.

3.3.2 Connectiviteit

Verbindingsled (D). Specificatie van de activiteit:

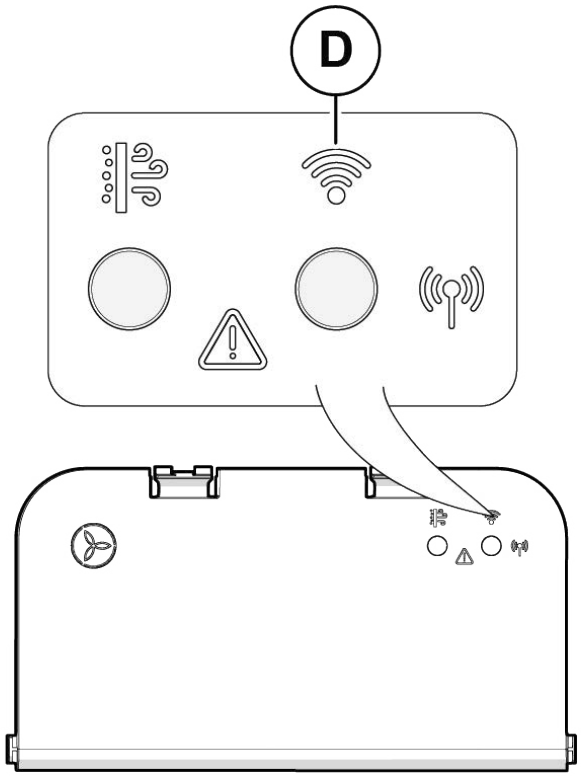

Led-kleur	Led-status	Omschrijving
	Aan	Niet verbonden met het thuisnetwerk
	Knippert snel	WiFi AP-modus geactiveerd
	Blauw verbindingspictogram	WiFi AP-modus verbonden met client
	Wit verbindingspictogram	Verbonden met thuisnetwerk via router

3.3.3 Filter

Filterled (B). Specificatie van de activiteit:

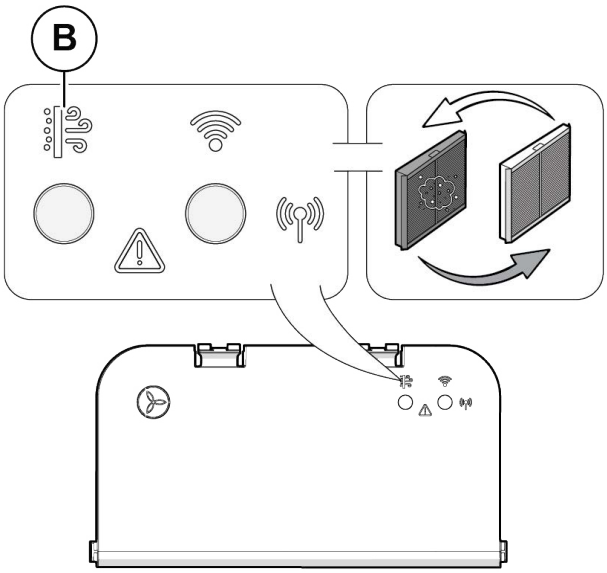

Led-kleur	Led-status	Omschrijving
	OFF	Niet beschikbaar
	Aan	Filters zijn OK
	Aan	Filterwaarschuwing, bestel nieuwe filters
	Knippert langzaam	Filteralarm, filter moet vervangen worden
	Knippert langzaam	Wizard voor filterwissel gestart
	Knippert langzaam (3x)	Wizard voor filterwissel voltooid
	Knippert snel (5x)	Wizard voor filterwissel afgebroken

Als het filterlampje oranje is, dient u nieuwe filters te bestellen.

Als het filterlampje rood is, dient u de filters onmiddellijk te vervangen.

3.3.4 Opstartmodus

Led-activiteit tijdens het opstarten:

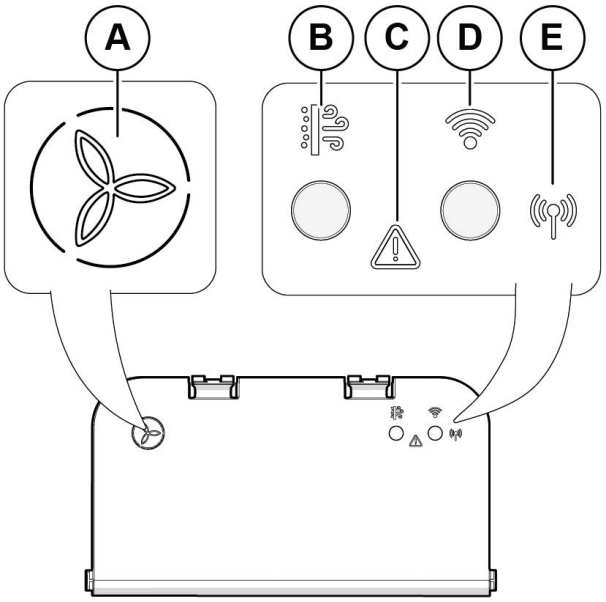

Led	Led-status	Omschrijving
Ventilatorstand (A) Filter (B) Storing (C) Verbinding (D) RF (E)	Wit langzaam knipperend	Toestel wordt opgestart

3.3.5 Storing

Storingsled (C). Specificatie van de activiteit:

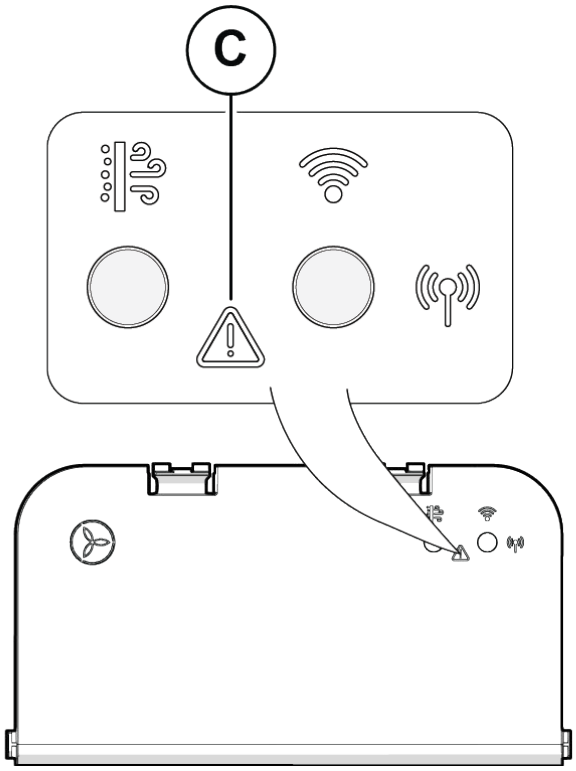

Led-kleur	Led-status	Omschrijving
–	OFF	Geen waarschuwing
	Knippert langzaam	Storing resetten
	Knippert snel	Bediening met Zehnder ComfoControl app vereist
	Aan	Waarschuwing
	Knippert langzaam	Alarm
	Knippert snel (3x)	Configuratiefout

☞ **De led's geven alleen de aanwezigheid van een alarm of waarschuwing op het toestel aan. Raadpleeg de Zehnder ComfoControl app om te bekijken om welk specifiek bericht het gaat.**

3.4 Verbinden met de Zehnder ComfoControl App

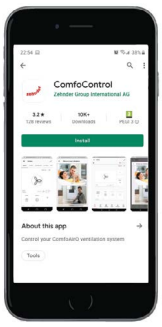

De officiële Zehnder ComfoControl app is beschikbaar voor iOS- en Android-devices. U kunt de installatie- en gebruikersinstellingen van uw ComfoAir Flex ventilatiesysteem lokaal of op afstand bedienen en instellen. (Voor gebruik op afstand moet het toestel verbonden zijn met het internet via 3G/4G/5G of een WiFi-hotspot).

- Zorg dat u de naam (SSID) en het wachtwoord van uw lokale WiFi-netwerk bij de hand heeft (meestal te vinden op uw router).
- Zorg dat de ComfoAir Flex is aangesloten op het elektriciteitsnet.
  Wij adviseren u de Verbindingstoets (G) meer dan 10 seconden ingedrukt te houden voordat u het toestel voor het eerst gaat gebruiken, om alle WiFi-instellingen terug te zetten naar de fabrieksinstellingen.

Verbindingsstappen

Stap 1:

- Scan de QR-code op de voorkant van het toestel om de Zehnder ComfoControl App te downloaden.
- Steek de stekker in het stopcontact.

☞ **Als de storingsled (C) blauw is en knippert, moet het toestel door de installateur in bedrijf worden gesteld.**

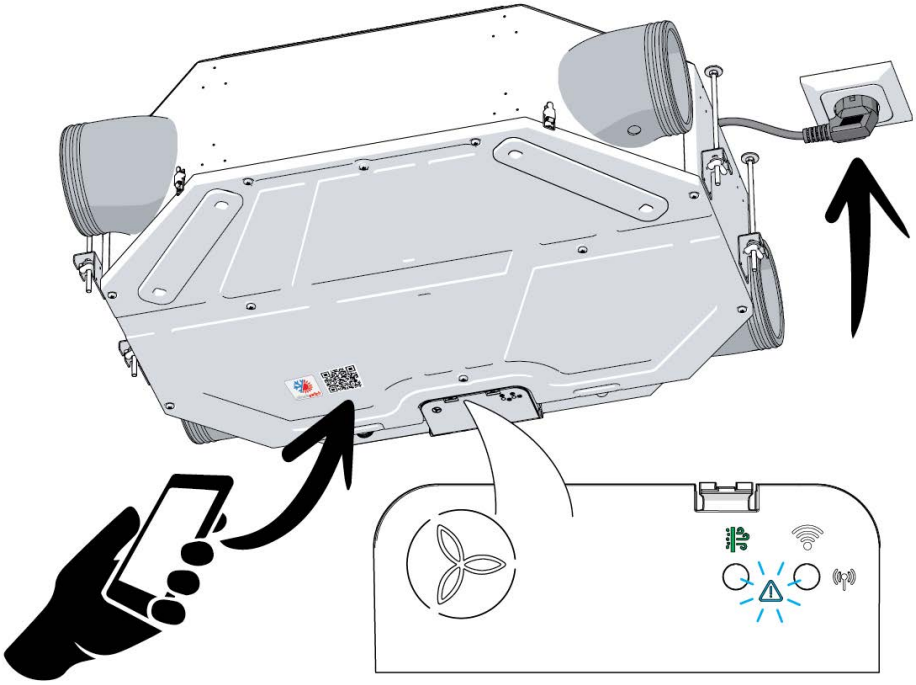

Stap 2:

- Start de App, ga naar het menu 'MY SYSTEMS', kies 'ADD SYSTEM' en selecteer de ComfoAir Flex.
- Kies 'OK' om direct verbinding te maken met het toestel.

☞ **Krijgt u een foutmelding over de internetverbinding, selecteer dan 'Mobiele gegevens gebruiken' en ga verder.**

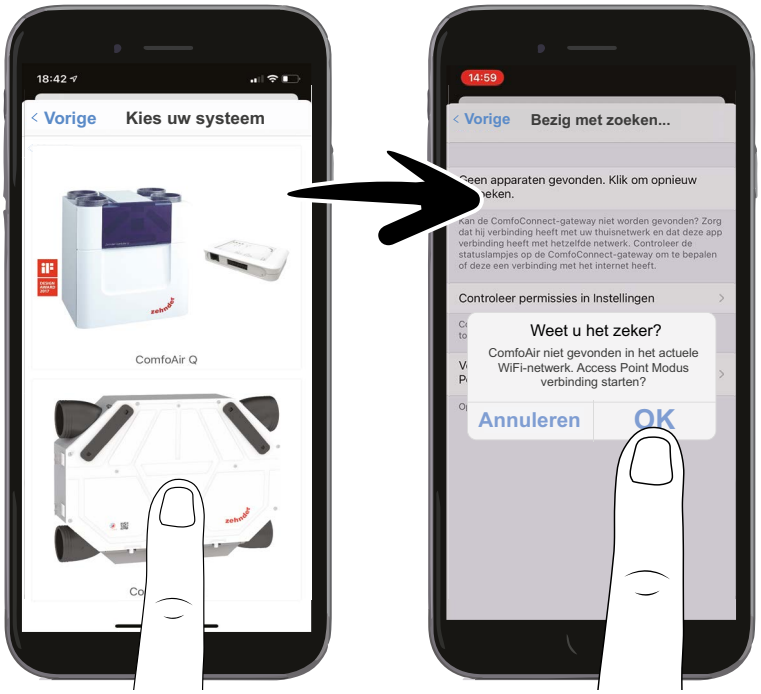

Stap 3:

Volg de instructies van de Zehnder ComfoControl App en druk daarna op de gebruikersinterface van het toestel op de verbindingstoets (1x).

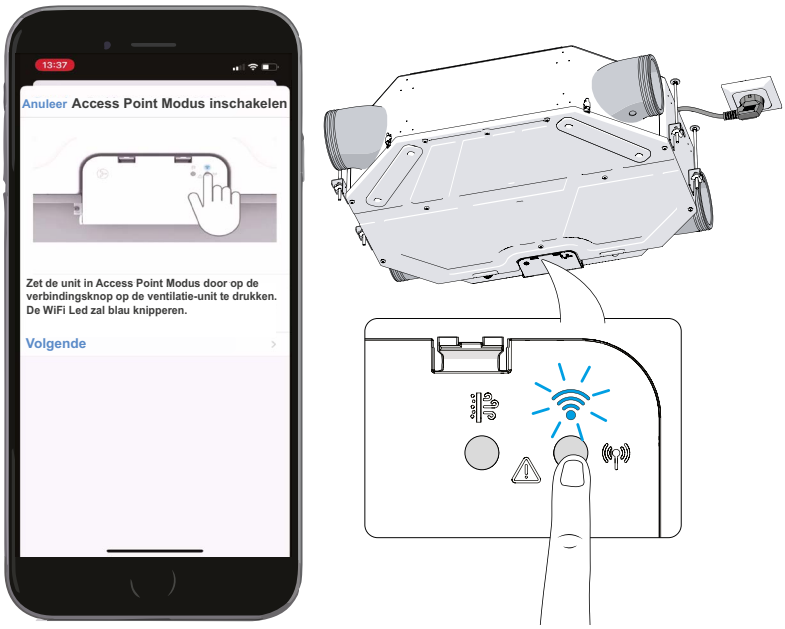

Stap 4:

Open met twee vingers het klepje van de gebruikersinterface en zoek de QR-code op.

Raak interne componenten niet aan om beschadiging van de elektronica te voorkomen.

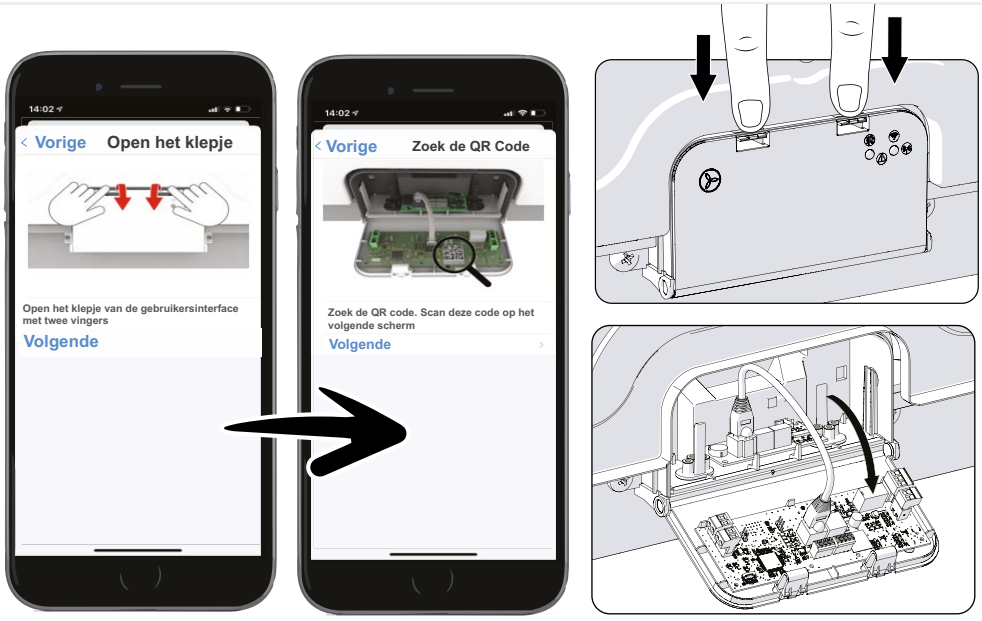

Stap 5:

- Scan de QR-code op de gebruikersinterface en kies 'JOIN' (Verbinden).
- Sluit het klepje.

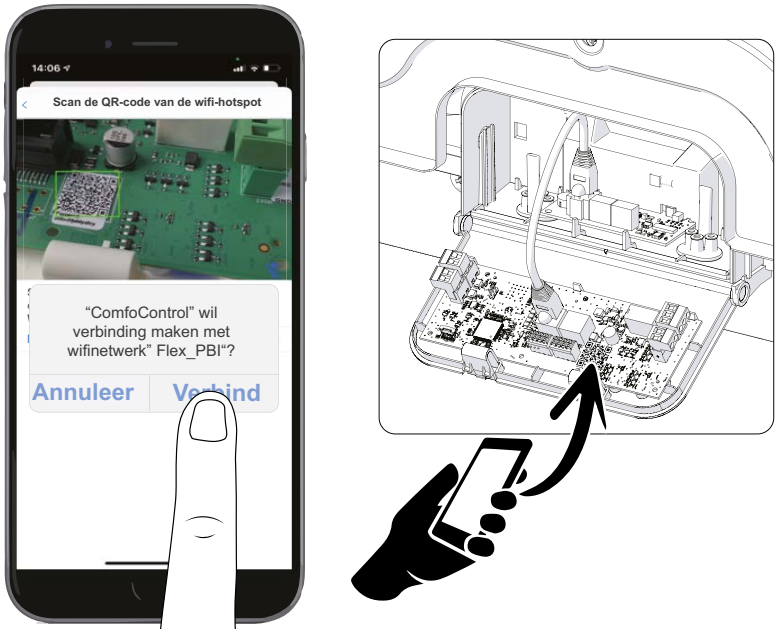

Stap 6:

- Wij adviseren u de naam van het toestel te wijzigen in een voor u gemakkelijk te onthouden naam.
- Zorg dat afstandsbediening en alarmmeldingen zijn ingeschakeld voor optimaal gebruik van het toestel. Selecteer 'Done' (Gereed) of 'Save the settings' (Instellingen opslaan).

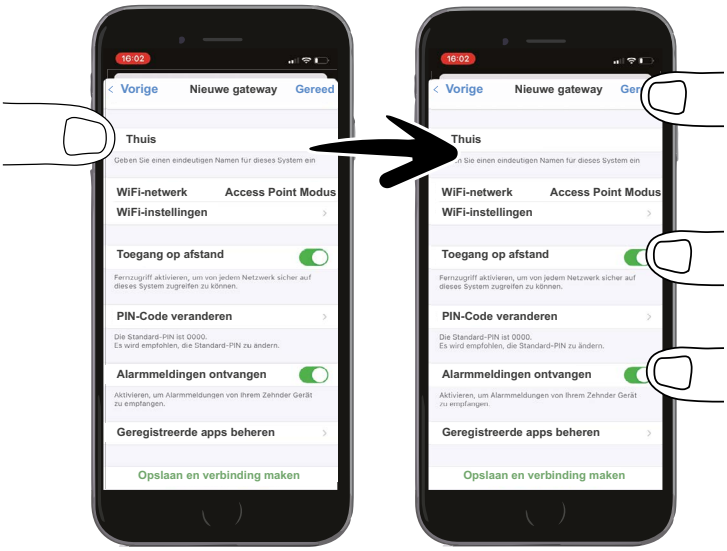

Stap 7:

- Selecteer 'YES' voor permanente toegang tot uw WiFi-netwerk thuis.
- Kies het juiste WiFi-netwerk.
- Voer het juiste WiFi-wachtwoord in en kies 'OK' (2x).

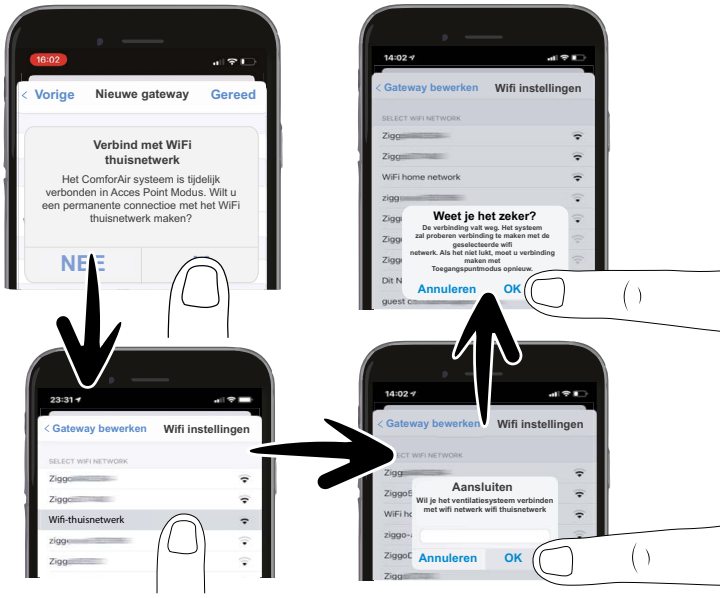

Stap 8:

- Als het toestel verbonden is, kiest u 'Done' (Gereed).
- Controleer of alle voorgaande stappen zijn uitgevoerd en of het WiFi-pictogram wit is.

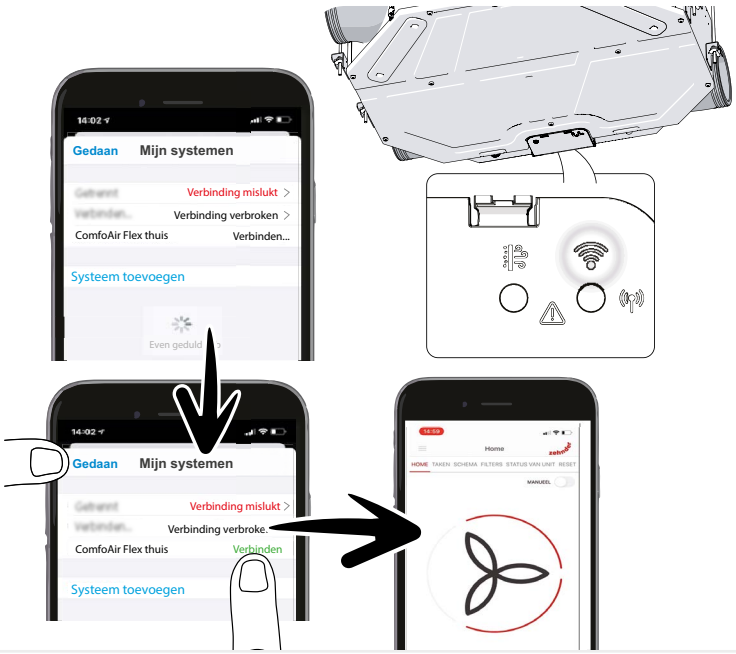

Verbindingsstappen (vervolg)

Stap 9:

Een extra mobiel apparaat met het toestel verbinden:

- Selecteer de ComfoAir Flex en voer de PIN-code in (indien gevraagd).
- Wij raden u aan de naam van het toestel te wijzigen naar een gemakkelijk te onthouden naam als u meer dan één toestel hebt.
- Wijzig niets aan de instellingen voor de afstandsbediening en het alarm en kies 'Done' of 'Save the settings'.
- De App is nu klaar voor een extra gebruiker.

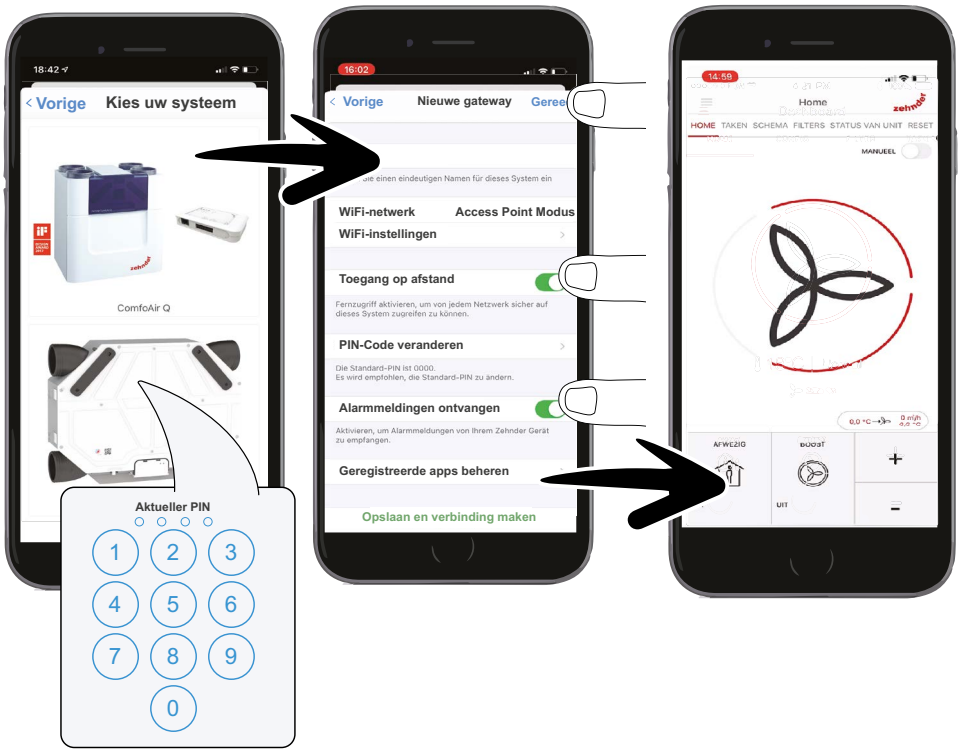

4 Onderhoudsprocedures

Voer regelmatig de preventieve onderhoudsprocedures uit die in dit hoofdstuk staan beschreven. Als er niet regelmatig preventief onderhoud wordt uitgevoerd, zal het ventilatiesysteem uiteindelijk niet meer optimaal functioneren.

Als de kleur van het filterlampje oranje is, moeten de filters binnenkort worden vervangen. Als u geen nieuwe filters heeft, moet u nieuwe filters bestellen.

Bestel de nieuwe filters via de Zehnder webstore, die beschikbaar is via de Zehnder ComfoControl App.

Als de kleur van het filterlampje rood is, moeten de filters onmiddellijk worden vervangen.

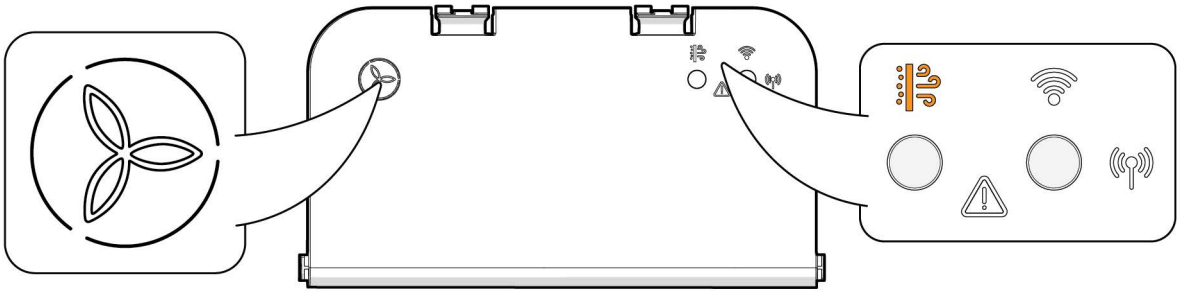

4.1 De filters vervangen

Onderhoud van de filters

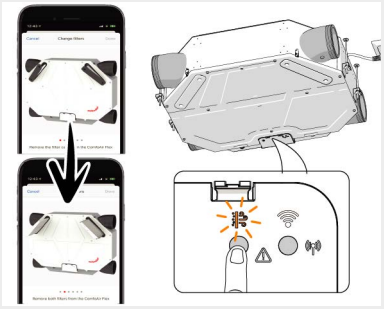

1 Start de wizard Filter in de Zehnder ComfoControl App en volg de stappen of druk op de filtertoets op de gebruikersinterface van het toestel.
2 Verwijder de filterkleppen.
3 Verwijder beide filters.

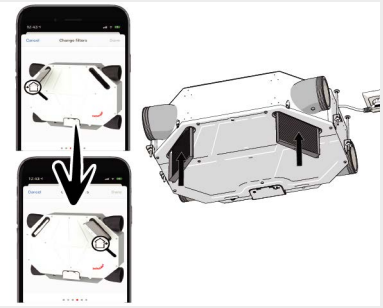

4 Plaats de nieuwe filters in het toestel.

Zorg dat de pijlen op de filters in de richting van de luchtstroom wijzen.

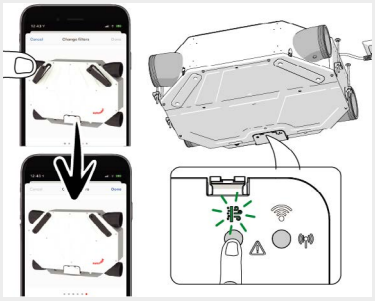

5 Zet de filterkleppen terug.

- Volg de stappen in de Zehnder ComfoControl App. Nadat de filters zijn vervangen, functioneert het toestel weer als normaal.
- Als u de gebruikersinterface op het toestel hebt gebruikt, drukt u op de filtertoets om de wizard voor het vervangen van de filters te voltooien. Het filterlampje knippert eerst groen en gaat permanent branden als het vervangen van de filters gereed is.

Tous droits réservés.
Ce manuel a été rédigé avec le plus grand soin. Toutefois, Zehnder décline toute responsabilité en cas de dommages, d'erreurs dans ce manuel ou pour les conséquences d'une interprétation incorrecte des consignes. En cas de différend, seule la version anglaise de ce manuel sera contraignante.

Table des matières

Avant-propos 28
1 Introduction et sécurité 30
1.1 Introduction 30
1.2 Sécurité 30
1.2.1 Consignes de sécurité générales 30
2 Description 31
2.1 Vue d'ensemble de l'unité 31
2.2 Croquis cotés 32
2.3 Interface utilisateur 33
2.4 Dispositifs de commande disponibles 34
2.5 Dispositifs auxiliaires en option 34
2.6 Structure du menu 35
2.7 Menu TÂCHES 35
2.7.1 Minuterie Boost 36
2.7.2 Mode ventilation 36
2.7.3 Minuterie ABSENT 36
2.7.4 Profil de température 36
2.8 Programme horaire 37
2.8.1 Règles de programmation 37
2.9 Filtres 38
2.10 ÉTAT DE L'UNITÉ 38
2.11 RÉINITIALISATION 39
2.12 Mode avancé 40
2.12.1 Capteur de ventilation[1] 40
2.12.2 Profil de température[1] 40
2.12.3 Unités[1] 40
2.12.4 Détection des saisons pour by-pass[1] 40
3 Fonctionnement 41
3.1 Vue d'ensemble de l'interface utilisateur 41
3.2 Touches 41
3.3 Indicateurs (voyants) 42
3.3.1 Préréglage du ventilateur 42
3.3.2 Connectivité 42
3.3.3 Filtre 43
3.3.4 Mode de démarrage 43
3.3.5 Erreur 44
3.4 Mise en service de l'appli Zehnder ComfoControl 45
4 Procédure d'entretien 49
4.1 Remplacement des filtres 49

Veuillez lire attentivement ce manuel avant utilisation.

Ce manuel vous garantit un fonctionnement sûr et optimal du Zehnder ComfoAir Flex.
Le ComfoAir Flex est ci-après désigné « l'unité ».
L'unité fait l'objet d'un développement et d'une amélioration continus. Il se peut donc qu'elle s'écarte de la description figurant dans ce manuel. Vous pouvez alors télécharger une version actualisée du manuel de l'utilisateur en ligne.

Les symboles suivants sont utilisés dans ce manuel :

Symbole	Signification
	Point d'attention.
	Risque de compromettre la performance du système de ventilation ou de l'endommager.
	Risque de blessures corporelles.

!? Questions

Pour toutes questions concernant le dernier manuel en date ou vos nouveaux filtres, veuillez contacter votre revendeur Zehnder. Les coordonnées sont indiquées à l'arrière de ce manuel.

Respirez facilement grâce à une ventilation confortable

Un air frais et propre dans la maison est vital pour votre santé. La ventilation est le processus qui consiste à éliminer l'air vicié et pollué de l'intérieur de la maison et à le remplacer par de l'air frais et propre provenant de l'extérieur. De ce fait, la ventilation fait partie intégrante de la propriété.
Le Zehnder ComfoAir Flex est un système de ventilation équilibré qui contrôle le débit d'air dans l'habitation.

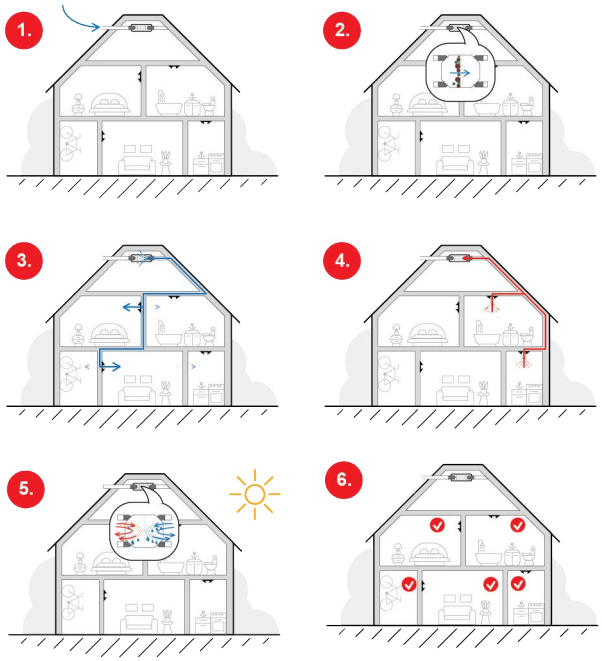

1. L'unité apporte de l'air frais extérieur.
2. Cet air frais extérieur est filtré par l'unité.
3. Des gaines dans les murs, les plafonds ou les planchers fournissent l'air frais au séjour, à la ou aux chambres à coucher et à toute autre pièce habitable.
4. Un autre ensemble de gaines dans les murs, les plafonds ou les sols extrait l'air intérieur pollué de la cuisine, de la salle de bains, des toilettes et de toute autre pièce humide.
5. La récupération de chaleur garantit que la chaleur de l'air d'extraction est transférée dans l'air de soufflage selon les besoins.
6. Une ventilation équilibrée dans votre maison garantira le meilleur climat intérieur.

Zehnder Group Zwolle B.V.
Lingenstraat 2 • 8028 PM Zwolle-Pays-Bas • Tél.: +31 (0)38-4296911
Registrer des entreprises de Zwolle 05022293

Utilisation du ComfoAir Flex

- Le ComfoAir Flex ne peut être utilisé que s'il a été installé correctement conformément aux instructions de ce manuel.
- N'ouvrez pas l'enveloppe. L'installateur doit s'assurer que toutes les pièces susceptibles de provoquer des blessures sont contenues de manière sûre dans l'enveloppe.
- Le ComfoAir Flex peut être utilisé par des enfants à partir de 8 ans, des personnes aux capacités physiques, sensorielles ou mentales réduites et des personnes manquant d'expérience et de connaissances si ces personnes sont sous surveillance ou ont reçu des instructions concernant l'utilisation sûre de l'unité et si elles comprennent les dangers potentiels.
- Il est interdit aux enfants de jouer avec le ComfoAir Flex.
- Les enfants ne doivent pas nettoyer et entretenir le ComfoAir Flex sans surveillance.

Conditions de garantie

L'unité est couverte par une garantie du fabricant pour une période de 24 mois après l'installation jusqu'à un maximum de 30 mois après la date de fabrication. Les réclamations au titre de la garantie ne pourront être soumises que concernant des défauts de matériaux et/ou de fabrication survenant au cours de la période de garantie.
En cas de demande de garantie, l'unité ne peut pas être démontée sans l'autorisation écrite du fabricant. Les pièces détachées ne sont couvertes par la garantie que lorsque celles-ci ont été fournies par le fabricant et installées par un installateur agréé.

La garantie sera annulée dans les cas suivants :

- La période de garantie a expiré ;
- L'unité est utilisée sans filtres.
- Des pièces détachées non fournies par le fabricant sont utilisées.
- Des changements ou des modifications non autorisés ont été apportés à l'unité.

☞ **Vérifiez la plaque signalétique pour vous assurer que vous avez reçu le bon type d'unité.**

Plaque signalétique

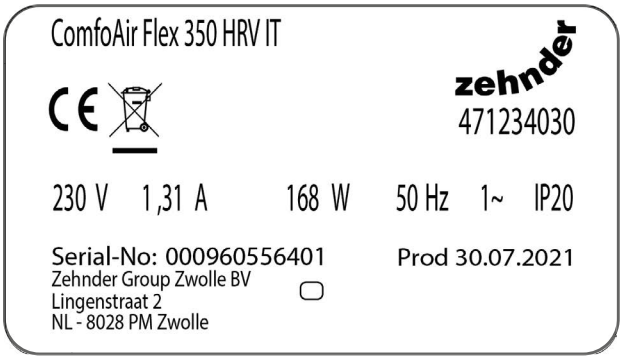

Informations disponibles sur la plaque signalétique	
Extension	**Signification**
ComfoAir Flex	Nom de la série du produit
250	Débit d'air maximum : 250 m³/h.
350	Débit d'air maximum : 350 m³/h.
IT	Code pays (ici IT = Italie)

1 Introduction et sécurité

1.1 Introduction

L'unité est un système de ventilation équilibrée à récupération de chaleur pour une ventilation à faible consommation d'énergie dans des habitations. L'unité évacue l'air vicié des pièces humides et fournit la même quantité d'air frais aux pièces sèches. Les fentes sous les portes ou les grilles garantissent une bonne circulation d'air dans l'habitation.

Le système de ventilation équilibrée comprend les éléments suivants :

- L'unité (A).
- Le système de gaines pour l'air frais et l'air rejeté (B).
- Le système de gaines pour l'air de soufflage et d'extraction (C).
- Des vannes d'alimentation dans le séjour ou les chambres à coucher et toute autre pièce sèche (D).
- Des vannes de retour dans la cuisine, la salle de bains, les toilettes, buanderie avec machine a laver/ séchoir et toute autre pièce humide (E).

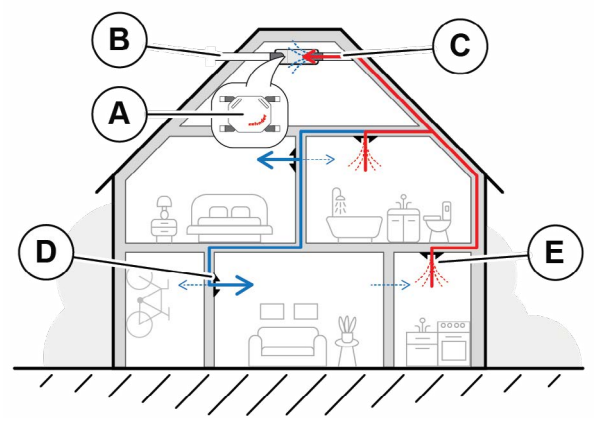

☞ **Lisez attentivement le manuel avant utilisation.**

☞ **Veillez à ce que les fentes sous ou près des portes ne soient jamais obstruées.**

☞ **De la condensation peut se former sur la face externe de l'unité. Le cas échéant, aucune action n'est requise.**

☞ **Mettez l' unité au rebut de manière respectueuse de l'environnement. N'éliminez pas l'unité avec vos déchets ménagers.**

1.2 Sécurité

Lisez attentivement toutes les informations de sécurité avant d'utiliser l'unité pour la première fois afin de vous assurer que vous l'utilisez correctement et en toute sécurité.

MISE EN GARDE
Danger électrique

CATASTROPHE NATIONALE
Risque pour la santé
Mettez le groupe d'alimentation hors tension ou retirez le câble d'alimentation.

1.2.1 Consignes de sécurité générales

⚠ Respectez toujours les réglementations, mises en garde, remarques et consignes de sécurité indiquées dans ce manuel. Si vous ne les respectez pas, vous risquez de vous blesser ou d'endommager l'unité.

⚠ Les travaux d'installation, de mise en service et d'entretien doivent être exécutés par un installateur certifié, sauf instruction contraire. Un installateur non certifié peut causer des blessures ou affecter la performance du système de ventilation.

⚠ N'ouvrez pas l'enveloppe. L'installateur doit s'assurer que toutes les pièces susceptibles de provoquer des blessures sont contenues de manière sûre dans l'enveloppe.

⚠ Ne débranchez pas l'unité de l'alimentation électrique, sauf indication contraire dans le manuel. Ceci peut entraîner une accumulation d'humidité et des problèmes de moisissure peuvent apparaître.

⚠ La modification de l'unité ou des spécifications indiquées dans le présent document est interdite. Des modifications peuvent provoquer des blessures corporelles ou compromettre la performance du système de ventilation.

⚠ Si le cordon d'alimentation est endommagé, il doit être remplacé par le cordon d'origine par le fabricant, son agent d'entretien ou des personnes de qualification similaire afin d'éviter tout accident.

2 Description

2.1 Vue d'ensemble de l'unité

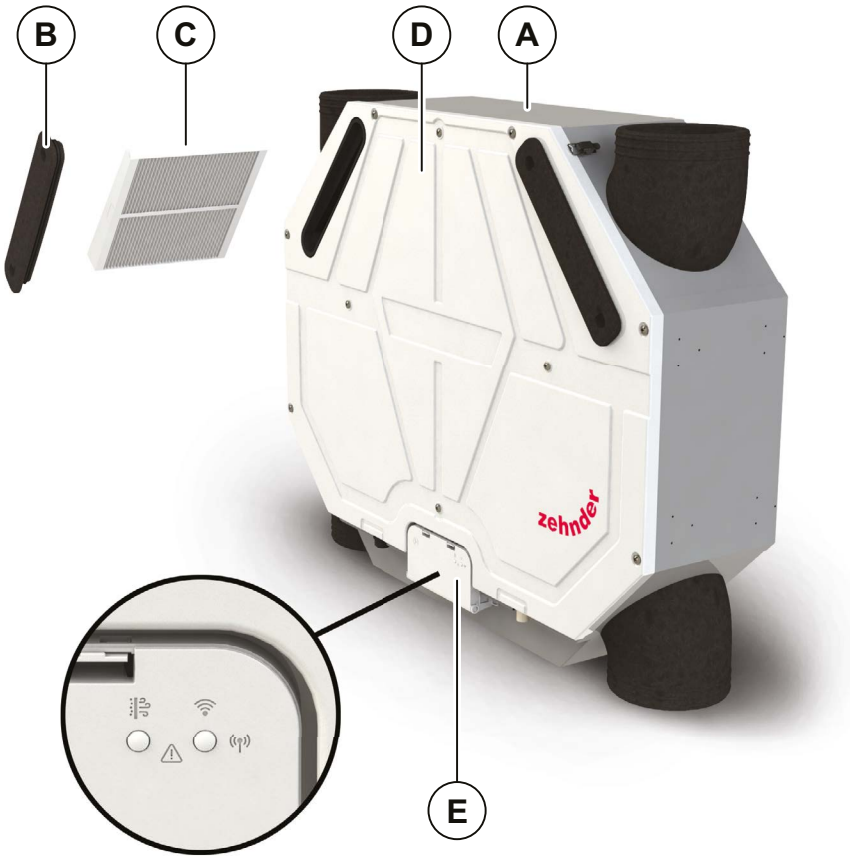

Position	Élément
A	Unité
B	Bouchon de filtre pour accéder facilement aux filtres (2x)
C	Filtres pour filtrer l'air (2x)
D	Panneau avant
E	Interface utilisateur

2.2 Croquis cotés

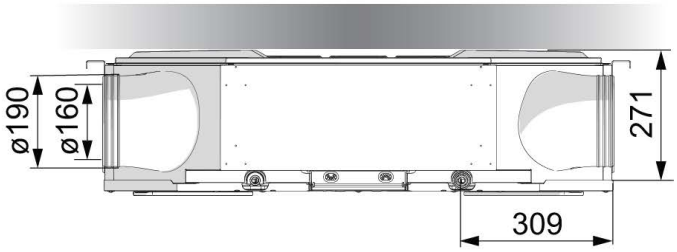

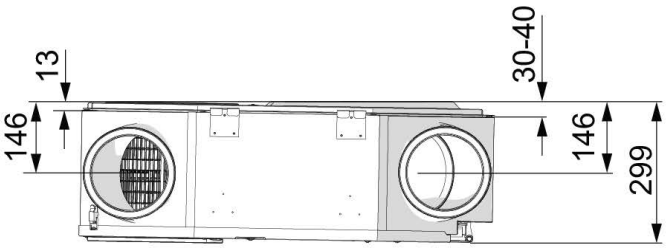

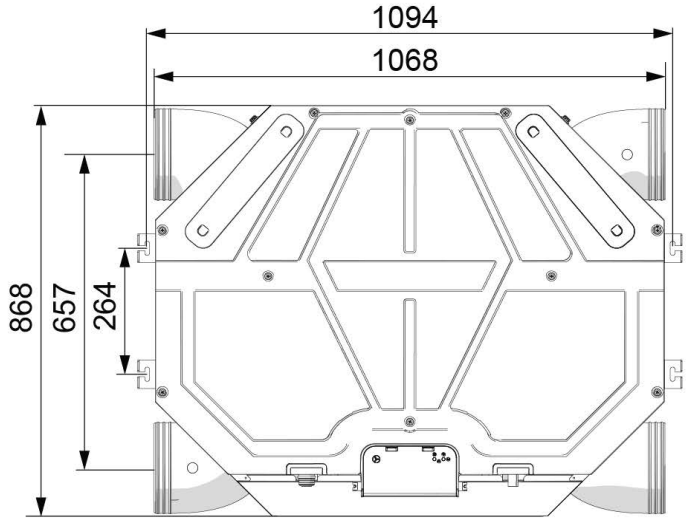

Position 1

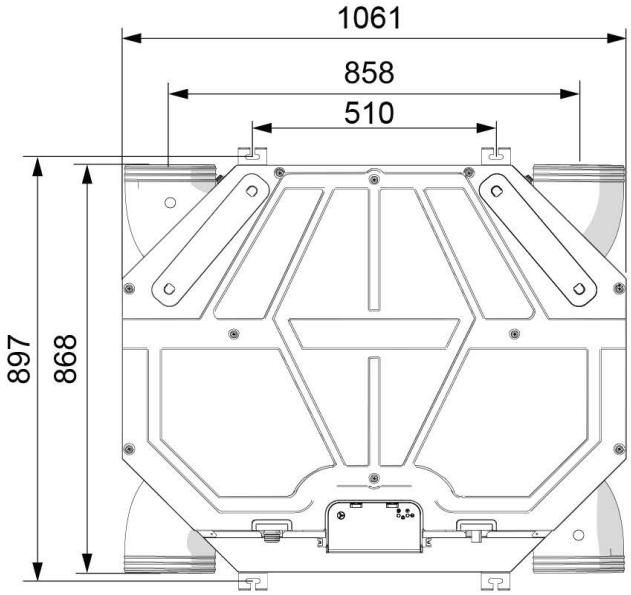

Position 2

2.3 Interface utilisateur

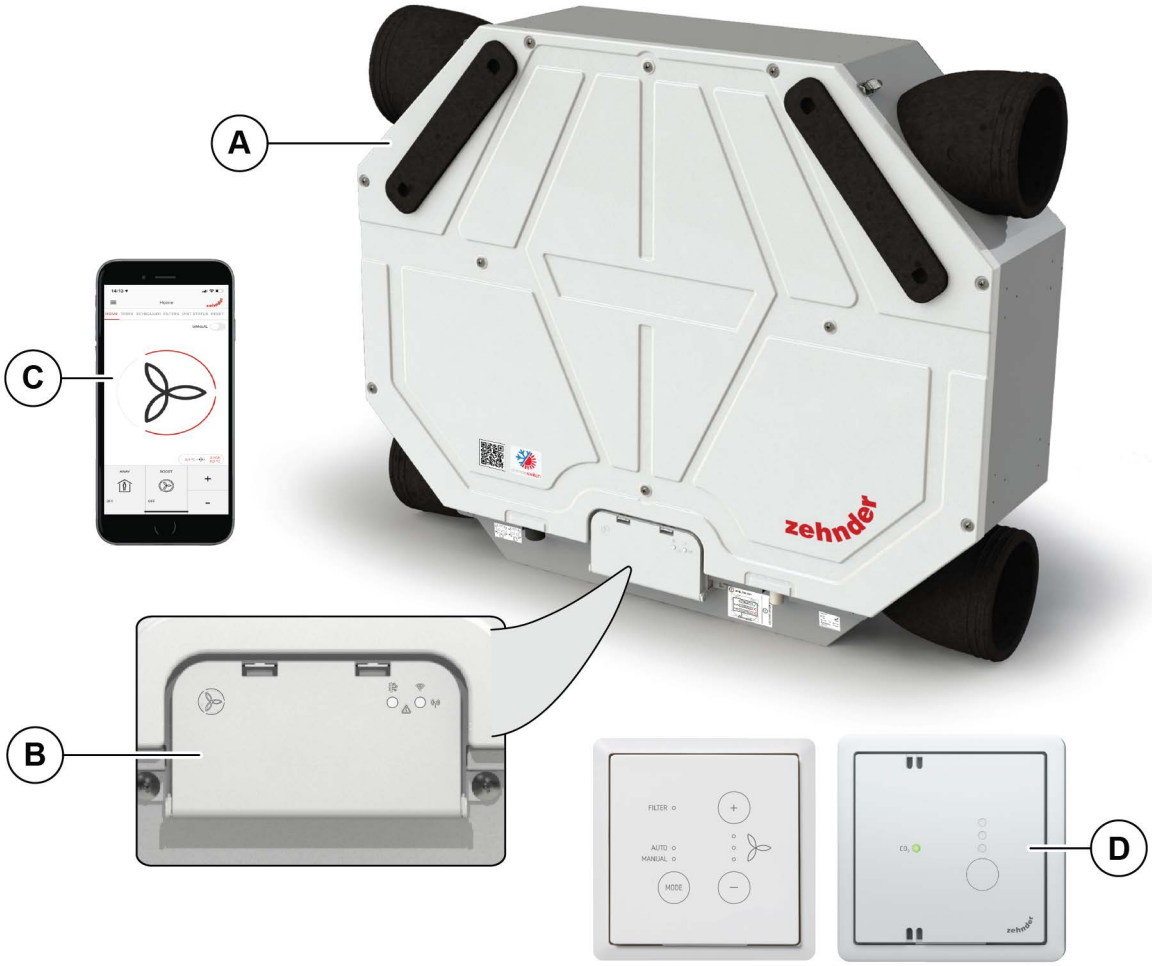

Position	Élément
A	Unité
B	Interface utilisateur avec indicateurs et touches
C	Appli ComfoControl Zehnder
D	Interrupteurs et capteurs externes

2.4 Dispositifs de commande disponibles

Un ou plusieurs dispositifs de commande peuvent être connectés pour commander l'unité. Certains dispositifs fournissent uniquement une commande manuelle, tandis que d'autres possèdent également une commande automatique supplémentaire. Cette commande automatique est basée sur un programmateur horaire ou sur des mesures de température, d'humidité relative ou d'autres conditions. Un ou plusieurs dispositifs de commande qui suivent peuvent être connectés pour commander l'unité :

Exemple d'aspect	Nom	Fonction
	Zehnder ComfoSwitch C 67	Pour la commande de base manuelle et automatique à distance de l'unité. La commande automatique est basée sur les réglages de l'unité. Il s'agit d'une commande câblée.
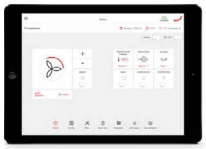	Appli ComfoControl Zehnder	Pour la commande manuelle et automatique à distance de l'unité à l'aide d'un smartphone ou d'une tablette (compatible iOS et Android). La commande automatique est basée sur les réglages de l'unité et le programmateur réglable. Il s'agit d'une commande sans fil.
	Capteur de CO_2 C 67 Zehnder	Capteur de CO_2 C Zehnder : Solution recommandée pour la ventilation automatique contrôlée par la demande de CO_2, ventilation automatique basée sur les réglages de l'unité de ventilation ainsi que la ventilation manuelle temporaire. Il s'agit d'un dispositif câblé, alimenté par l'unité de ventilation. Communication sans fil, alimentation par 230 V CA.

2.5 Dispositifs auxiliaires en option

L'installateur peut combiner plusieurs dispositifs avec l'unité pour étendre les possibilités.

Exemple d'aspect	Nom	Fonction
	Zehnder ComfoConnect LAN C	Fournit des options de connectivité LAN pour la commande à distance à l'aide de l'appli Zehnder ComfoControl.

2.6 Structure du menu

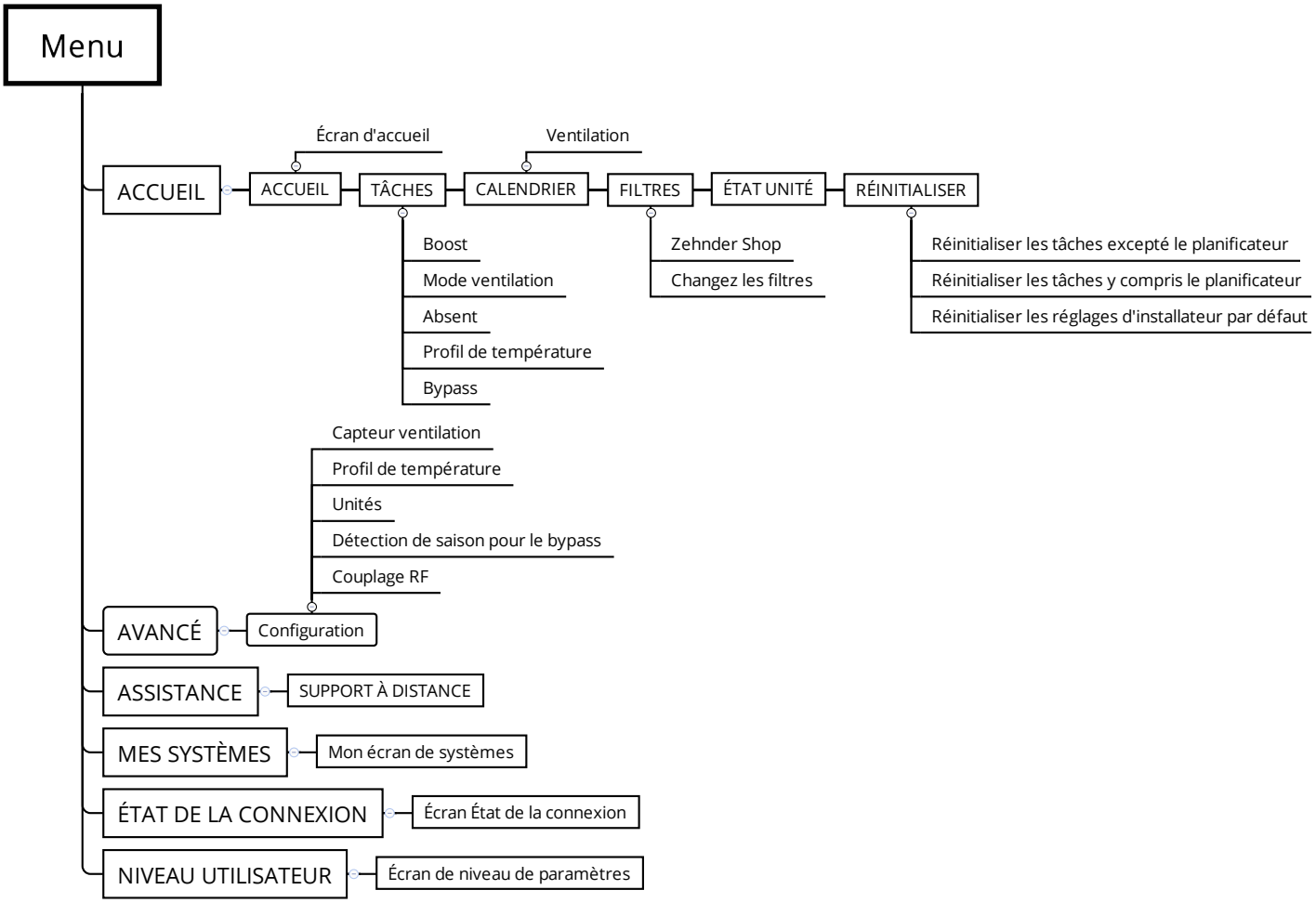

2.7 Menu TÂCHES

2.7.1 Minuterie Boost

La minuterie Boost permet de régler la ventilation maximale pendant une période donnée. Une fois le temps défini écoulé, l'unité reviendra à la position réglée précédemment. Conçue pour une ventilation maximale temporaire, par exemple pendant la cuisson d'aliments, la douche ou lors d'une fête.

2.7.2 Mode ventilation

Sinécessaire, le ventilateur de soufflage ou d'extraction de l'unité peut être temporairement éteint.

⚠ **N'utilisez pas cette fonction pour arrêter la ventilation pendant des catastrophes. Respectez les instructions du chapitre « Introduction et sécurité ».**

2.7.3 Minuterie ABSENT

Il est possible de régler une minuterie pour une période plus longue, sur le réglage du débit d'air POSITION ABSENT Ainsi, vous n'avez pas besoin de modifier le réglage du débit d'air après être rentré chez vous après une période d'absence relativement longue. Il vous suffit de programmer la date/l'heure de fin prévue de votre absence. Pendant cette période, tous les programmateurs, les capteurs (internes et externes) et les entrées d'un système de gestion du bâtiment connecté seront ignorés. Il est préférable de régler la fin de cette durée à un moment légèrement antérieur à votre retour prévu à la maison. Ainsi, vous rentrerez chez vous dans une maison confortable et fraîche (par exemple après de longues vacances).

2.7.4 Profil de température

La quantité de récupération de chaleur est contrôlée automatiquement en fonction du profil de température défini. L'effet du profil de température de consigne sur le climat intérieur est principalement perceptible pendant les saisons intermédiaires (automne et printemps). Dans ce menu, vous pouvez choisir si votre niveau de confort est réglé sur « un rien inférieur » ou « supérieur » par rapport à la température intérieure normale.

2.7.5 By-pass

Pour conserver la température intérieure, l'unité est équipée d'un échangeur de chaleur qui transfère la majeure partie de la température de l'air extrait vers l'air de soufflage. Lorsque l'unité est équipée d'un échangeur enthalpique, elle transfère également de l'humidité.
Dans le cas où la température intérieure est trop élevée alors que la température extérieure est plus fraîche, l'unité est équipée d'une commande by-pass automatisée qui peut arrêter partiellement ou complètement le transfert de l'énergie thermique de l'air d'extraction vers l'air de soufflage.
Si vous le souhaitez, cette commande de by-pass automatique peut être (dé)activée temporairement :

Élément du menu	Fonction
AUTO (automatique)	L'unité contrôlera automatiquement la commande de récupération de chaleur (réglage par défaut).
OPEN (ouvert)	L'unité réduira la commande de la récupération de chaleur au minimum (si possible, l'air extérieur est fourni directement dans le logement).
OFF (fonction désactivé)	L'unité augmentera la commande de récupération de chaleur (réglage par défaut).

2.8 Programme horaire

L'unité peut fonctionner en mode automatique (AUTO) ou en mode manuel (MANUAL).

En mode AUTO, l'unité change automatiquement les préréglages du débit d'air en fonction du programme horaire programmé.

Vous pouvez créer un programme horaire selon vos besoins en programmant différentes étapes.
Pour chaque étape, les éléments suivants doivent être programmés :
- une période de temps pour des jours de semaine individuels, des week-ends ou la semaine entière et
- un préréglage du débit d'air (absent/1/2/3).

Il est possible de programmer 8 étapes au maximum.

2.8.1 Règles de programmation

- Les étapes du programme horaire peuvent se chevaucher. L'étape la plus courte du programme horaire sera toujours l'étape du programme horaire principal et prévaudra sur toute étape plus longue du programme horaire.
- L'étape du programme horaire ayant le moins de jours sera l'étape du programme horaire principal.
- Si les étapes du programme horaire qui se chevauchent ont la même durée, l'étape avec le préréglage de débit d'air le plus élevé sera l'étape du programme horaire principal.

☞ **Lorsqu'aucun programme horaire n'est programmé et que le mode AUTO est activé, l'unité passera en POSITION 2.**

☞ **Lorsque le mode MANUAL est activé, tous les programmes horaires définis seront ignorés.**

Exemple :

Étape	Activité	Période	Temps	Réglage	Description
1	Douche	LUNDI-VENDREDI	07:00 - 8:00		POSITION 3
2	Absent du domicile	LUNDI-VENDREDI	09:00 - 17:00	AWAY	POSITION ABSENT
3	Préparation du dé-jeuner	LUNDI-VENDREDI	12:30 - 13:00		POSITION 3
4	Petit-déjeuner	SEMAINE	06:00 - 10:00		POSITION 1
5	Déjeuner	LUNDI-VENDREDI	12:00 - 14:00		POSITION 2

L'étape 1 est plus courte que l'étape 4 et l'emportera sur l'étape 4.
L'étape 3 est plus courte que l'étape 2 et l'emportera sur l'étape 2.

2.9 Filtres

Voir le paragraphe « Remplacement des filtres » dans ce manuel.

2.10 ÉTAT DE L'UNITÉ

☞ **L'unité est équipée d'un certain nombre de commandes automatisées qui influencent son comportement. C'est pourquoi l'unité dispose d'un menu ÉTAT qui vous permet de voir quelles commandes sont actives. Outre les commandes actives, des informations générales sur l'état de l'unité sont également disponibles dans le menu ÉTAT. Voir le tableau ci-dessous pour les informations que l'on peut trouver dans le menu ÉTAT.**

Élément du menu	Fonction
ERREURS[1]	Pour afficher les codes des erreurs actuelles.
RESTRICTIONS DE DÉBIT[4]	■ + PROTECTION CONTRE L'HUMIDITÉ : L'unité fonctionne selon un débit d'air supérieur à la normale en raison d'une demande de la commande de protection contre l'humidité. Voir le chapitre « CAPTEUR DE VENTILATION[2] » pour plus d'informations sur la commande de protection contre l'humidité. ■ + CONFORT D'HUMIDITÉ : L'unité fonctionne selon un débit d'air supérieur à la normale en raison d'une demande de la commande de confort d'humidité. Voir le chapitre « CAPTEUR DE VENTILATION[2] » pour plus d'informations sur la commande de confort d'humidité. ■ + TEMPÉRATURE PASSIVE : L'unité fonctionne selon un débit d'air supérieur à la normale en raison d'une demande de la commande passive de température. Voir le chapitre « CAPTEUR DE VENTILATION[2] » pour plus d'informations sur la commande passive de température. ■ + ENTRÉE 0-10V : L'unité fonctionne selon un débit d'air supérieur à la normale en raison d'une demande provenant d'une entrée analogique. ■ + CO_2 Zone 1-8 : L'unité fonctionne selon un débit supérieur à la normale en raison d'un niveau de CO_2 élevé dans la zone mentionnée. ■ - RÉSISTANCE : L'unité fonctionne selon un débit d'air inférieur à celui demandé parce qu'un ou deux ventilateurs sont réglés sur le maximum. ■ - PROTECTION RÉSISTANCE : L'unité fonctionne selon un débit d'air inférieur à la normale parce que la pression maximale autorisée est atteinte. ■ - PROTECTION BRUIT : L'unité fonctionne selon un débit d'air inférieur à celui demandé parce que le niveau maximum de bruit autorisé pour la position est atteint. ■ - PROTECTION ANTIGEL : L'unité fonctionne selon un débit d'air inférieur à la normale parce que la température minimale de l'air extérieur est atteinte.
UNITÉ	Pour afficher les informations relatives à l'unité. ■ TYPE UNITÉ : affichage du nom du type d'unité. ■ VERSION FIRMWARE : affichage de la version du micrologiciel de l'unité. ■ TYPE DE RÉCUPÉRATION DE CHALEUR : affichage du type d'échangeur de chaleur de l'installateur : Récupération de chaleur (HRV) ou récupération enthalpique (ERV). ■ ORIENTATION DE L'UNITÉ : Le côté de l'unité où les gaines d'air d'extraction et de soufflage doivent être raccordées. Droite ou gauche. ■ NUMÉRO D'ARTICLE : le numéro qui correspond au type d'unité.
TEMPÉRATURE ET HUMIDITÉ	Pour afficher la température et l'humidité actuelles des débits d'air. ■ TEMPERATURE DE L'AIR D'EXTRACTION : affichage de la température actuelle du débit d'air d'extraction ■ HUMIDITÉ DE L'AIR D'EXTRACTION : affichage du taux d'humidité actuel du débit d'air d'extraction ■ TEMPERATURE DE L'AIR REJETÉ : affichage de la température actuelle du débit d'air rejeté ■ HUMIDITÉ DE L'AIR REJETÉ : affichage du niveau d'humidité actuel de l'air rejeté ■ TEMPERATURE DE L'AIR EXTÉRIEUR : affichage de la température actuelle du débit d'air extérieur ■ HUMIDITÉ DE L'AIR NEUF : affichage du taux d'humidité actuel du débit d'air extérieur ■ TEMPERATURE DE L'AIR DE SOUFFLAGE : affichage de la température actuelle du débit d'air de soufflage ■ HUMIDITÉ DE l'AIR DE SOUFFLAGE : affichage du niveau d'humidité actuel de l'air de soufflage.
CAPTEURS AMBIANTS	Affichage des capteurs ambiants qui sont raccordés à l'unité via ComfoNet (câblage)
ÉTAT DU BY-PASS[2]	Pour afficher l'état actuel de la commande de by-pass. ■ Le pourcentage d'air contourné est indiqué.
PROTECTION ANTIGEL[2]	Pour afficher l'état actuel de la réduction du débit d'air causée par la fonction de protection antigel. ■ Le pourcentage de réduction de l'air de soufflage s'affiche. Si l'installateur a indiqué qu'il n'y a pas de cheminée présente, le débit de l'air d'extraction ne sera pas réduit. La fonction de protection antigel provoquera un déséquilibre du débit d'air. Si l'installateur a indiqué la présence d'une cheminée, le débit de l'air d'extraction aura la même réduction que le débit de l'air de soufflage. La fonction de protection antigel ne provoquera pas de déséquilibre du débit d'air.
PRÉCHAUFFEUR[3]	Pour afficher l'état actuel du préchauffeur causé par la fonction de protection antigel. ■ La consommation actuelle d'électricité du préchauffeur est indiquée.
ENTRÉE ANALOGIQUE[2]	Pour afficher l'état actuel de l'entrée ou des entrées analogiques. ■ ENTRÉE 1 0-10V : affichage du niveau de tension de l'entrée analogique.

[1] Ce menu n'est visible que lorsque des erreurs se produisent.
[2] Ce menu n'est visible que lorsque le paramètre de niveau utilisateur est utilisateur avancé.
[3] Ce menu n'est visible que lorsque le dispositif auxiliaire est raccordé à l'unité.
[4] Ce menu n'est visible que lorsqu'une commande automatique exige un réglage du débit d'air différent de celui demandé.

Élément du menu	Fonction
DÉTECTION SAISON[4]	Pour afficher l'état actuel de la détection des saisons. ■ SAISON : affichage du mode saison actuel ; ■ LIMITE RMOT CHAUFFAGE : affichage de la RMOT[1] paramétrée en dessous de laquelle le système de chauffage (central) est normalement actif ; ■ IMITE RMOT RAFRAICH. : affichage de la RMOT[1] paramétrée au-dessus de laquelle le système de refroidissement (central) est normalement actif ; ■ RMOT ACTUELLE : affichage de la RMOT[1] actuelle.
VENTILATEURS[4]	Pour afficher l'état actuel des ventilateurs.
VENTILATEUR PULSION[4]	■ RÉGIME VENTILATEUR : affichage du régime actuel du ventilateur. ■ % VENTILATEUR : affichage du pourcentage actuel de ventilateur. ■ DÉBIT : affichage du débit actuel du ventilateur.
VENTILATEUR D'EXTRACTION [4]	■ RÉGIME VENTILATEUR : affichage du régime actuel du ventilateur. ■ % VENTILATEUR : affichage du pourcentage actuel du ventilateur. ■ DÉBIT : affichage du débit actuel du ventilateur.
CONSOMM. ÉNERGIE[4]	Pour l'affichage de la consommation d'énergie et de l'énergie économisée.
CONSOMM. ÉLECTRIQUE[4]	■ VENTILATION : affichage de la consommation actuelle d'électricité des ventilateurs. ■ PRÉCHAUFFEUR : affichage de la consommation actuelle d'électricité du préchauffeur. ■ JOURS DEPUIS 0101X : affichage de la consommation d'énergie des ventilateurs depuis le début de l'année. ■ TOTAL : affichage de la consommation totale d'énergie des ventilateurs depuis la mise en service de l'unité.
CHAUFFAGE ÉVITÉ[4]	■ CONSOMMATION ACT. : affichage de la puissance de chauffage[2] actuelle évitée. ■ JOURS DEPUIS 0101X : affichage de l'énergie de chauffage évitée[2] depuis le début de l'année. ■ TOTAL : affichage de l'énergie de chauffage[2] évitée depuis la mise en service de l'unité.
COOLING ÉVITÉ[4]	■ CONSOMMATION ACT. : affichage de la puissance actuelle de refroidissement évitée[3]. ■ JOURS DEPUIS 0101X : affichage de l'énergie de refroidissement évitée[3] depuis le début de l'année. ■ TOTAL : affichage de l'énergie de refroidissement[3] évitée depuis la mise en service de l'unité.
ÉCONOMIES TOTALES[4]	■ JOURS DEPUIS 0101X : affichage des économies totales d'énergie (dues à la récupération de chaleur) depuis le début de l'année. ■ TOTAL : affichage des économies totales d'énergie (dues à la récupération de chaleur) depuis la mise en service de l'unité.
VERSIONS	Pour afficher la liste des appareils raccordés et les versions de leurs micrologiciels.

2.11 RÉINITIALISATION

L'unité dispose de plusieurs options de réinitialisation. L'utilisateur peut avoir accès aux options de réinitialisation suivantes :

Élément du menu	Fonction
RESET ERREURS	Effacement de tous les messages d'erreur actifs. Si l'erreur à l'origine du message n'est pas résolue, le message d'erreur réapparaîtra au fil du temps.
EFF. SAUF PROG. HOR. (Vous trouverez ce menu sous EFFACER MENU TÂCHES)	Lorsque ce menu est activé, tous les réglages présents dans le MENU TÂCHES à l'exception du(des) programmateur(s) seront restaurés suivant les réglages d'usine (par défaut).
EFF. PROG. HOR.INCL. (Vous trouverez ce menu sous EFFACER MENU TÂCHES)	Lorsque ce menu est activé, tous les réglages présents dans le MENU TÂCHES y compris le(s) programmateur(s) horaire(s) seront restaurés suivant les réglages d'usine (standard).
REGLAGES INSTALL. STD	Lorsque l'option REMISE A "0" est activée, tous les réglages seront restaurés aux paramètres d'installation (par défaut).

[1] RMOT = température extérieure moyenne courante (température moyenne des cinq derniers jours).
[2] La quantité d'énergie qui a été économisée parce qu'il n'a pas été nécessaire d'allumer une source de chauffage externe.
[3] La quantité d'énergie qui a été économisée parce qu'il n'a pas été nécessaire d'allumer une source de refroidissement externe.
[4] Ce menu n'est visible que si le réglage du niveau d'utilisateur est utilisateur avancé.

2.12 Mode avancé

Dans le réglage de niveau utilisateur normal (par défaut), seules les informations essentielles et les réglages sont disponibles. Si le niveau de l'utilisateur est défini comme utilisateur avancé, des options supplémentaires et des informations plus détaillées sont accessibles dans le menu AVANCÉ. Dans l'appli Zehnder ComfoControl, le niveau de l'utilisateur peut être défini en bas du menu.

2.12.1 Capteur de ventilation[1]

Dans le menu CAPTEUR VENTILATION, vous pouvez influencer les fonctions de commande suivantes qui augmentent automatiquement le réglage du débit d'air (commande en fonction de la demande) dans des conditions favorables.

Chaque fonction de commande peut être réglée sur :

Réglages	Fonction
ON (fonction activée)	L'unité répondra à la fonction de commande en mode AUTO et MANUAL.
AUTO ONLY	L'unité répondra uniquement à la fonction de commande en mode AUTO. Lorsque l'unité est réglée en mode manuel, l'unité désactive cette fonction de commande.
OFF (fonction désactivé)	Cette fonction de commande sera désactivée par l'unité.

TEMPÉRATURE PASSIVE[1]
La commande TEMPERATURE PASSIVE augmentera le débit d'air pour maximiser le refroidissement ou le chauffage passif dans des conditions favorables (by-pass).
La commande TEMPERATURE PASSIVE activera le débit d'air POSITION 3 lorsque les conditions suivantes sont réunies :

- C'est la saison du refroidissement.
- La température intérieure est nettement supérieure à la température extérieure.
- La commande de by-pass est en mode AUTO.
- Les deux ventilateurs fonctionnent.
- Les capteurs de température d'extraction et de soufflage fonctionnent.

Cette fonction est réglée sur OFF par défaut.

CONFORT HUMIDITÉ[1]
La commande de confort d'humidité augmentera automatiquement le débit d'air pour maintenir un niveau d'humidité confortable dans des conditions favorables. La commande de CONFORT HUMIDITÉ augmente le débit d'air lorsque l'humidité intérieure augmente rapidement.

Cette fonction est réglée sur OFF (désactivée) par défaut.

PROTECTION HUMIDITÉ[1]
La commande de protection contre l'humidité augmentera automatiquement le débit d'air pour éviter des problèmes d'humidité résultant de taux d'humidité trop élevés.
La commande de PROTECTION HUMIDITÉ activera la POSITION 3 lorsque le taux d'humidité intérieure dépasse 75 %. La PROTECTION HUMIDITÉ est basée sur une mesure centrale provenant de capteurs intégrés à l'unité. L'utilisation d'un capteur d'humidité local pour les pièces humides où l'humidité est produite est toujours plus rapide et plus fiable. La protection contre l'humidité ne fonctionne que pour un taux d'humidité élevé. Elle ne protège pas le bâtiment contre une faible humidité.

Cette fonction est réglée par défaut sur AUTO ONLY.

2.12.2 Profil de température[1]

Les réglages du profil de température vous permettent d'influencer la température des différents profils de température (CHAUD, NORMAL et FRAIS) que vous pouvez définir dans le MENU TÂCHES.Choisissez tout d'abord le mode du profil de température :

- ADAPTATIF = La température intérieure souhaitée varie dans une certaine mesure en fonction du climat extérieur (technologie de confort adaptatif) ;
- FIXE = La température intérieure souhaitée est fixe et ne dépend pas du climat extérieur.

Si vous choisissez le mode FIXE, vous pouvez régler la température pour chaque profil de température.

2.12.3 Unités[1]

Dans ce menu, vous pouvez modifier les unités affichées de la température (°C ou °F) et du débit d'air (m^3/h ou ℓ/s).

2.12.4 Détection des saisons pour by-pass[1]

Pour éviter que l'unité ne contrecarre les systèmes de chauffage (par exemple, le chauffage central) et/ou de refroidissement (par exemple, le climatiseur) au sein du logement, elle est équipée d'une fonction permettant de détecter la saison actuelle. La détection est basée sur la RMOT[3]. Dans le menu DÉTECTION SAISON[1] , vous pouvez régler la température RMOT[3] à partir de laquelle la SAISON CHAUFFE[1] commencera lorsqu'elle sera inférieure à cette RMOT et la SAISON RAFRAICH.[1] commencera lorsqu'elle sera supérieure à cette température RMOT. En sélectionnant l'option COMMENCE MAINT., vous pouvez démarrer le mode saison immédiatement, ce qui enregistrera la température RMOT[3] actuelle comme la nouvelle limite de saison souhaitée.

Élément du menu	Valeur par défaut
LIM. RMOT CHAUFFAGE[3]	11°C / 52°F
LIM. RMOT COOLING[3]	20°C / 68°F

[1] Ce menu n'est visible que lorsque le paramètre de niveau utilisateur est utilisateur avancé.
[2] Ce menu n'est visible que lorsque le dispositif auxiliaire est connecté à l'unité.
[3] RMOT = température extérieure moyenne courante (température moyenne des cinq derniers jours).
[4] Ce menu n'est visible que si l'unité dispose de la fonctionnalité RF.

3 Fonctionnement

Les conditions suivantes sont importantes pour s'assurer que l'unité fonctionne correctement :

- Zehnder recommande de ne pas installer l'unité dans des endroits où le taux d'humidité est supérieur à la moyenne (comme une salle de bains ou des toilettes). Ceci empêche la formation de condensation sur l'extérieur de l'unité. Consultez le manuel de l'installateur pour connaître les exigences techniques.
- Assurez-vous que les fentes sous ou près des portes sont libres.
- A monter dans une zone sans gel.

Vous pouvez faire fonctionner l'appareil à l'aide de l'appli Zehnder ComfoControl et de commandes Zehnder, telles que le ComfoSwitch C Zehnder et le capteur de CO_2 C Zehnder.

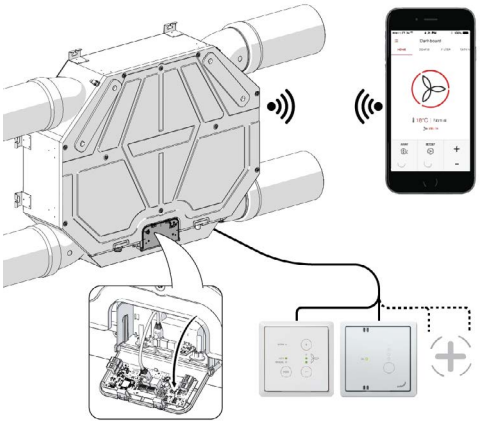

3.1 Vue d'ensemble de l'interface utilisateur

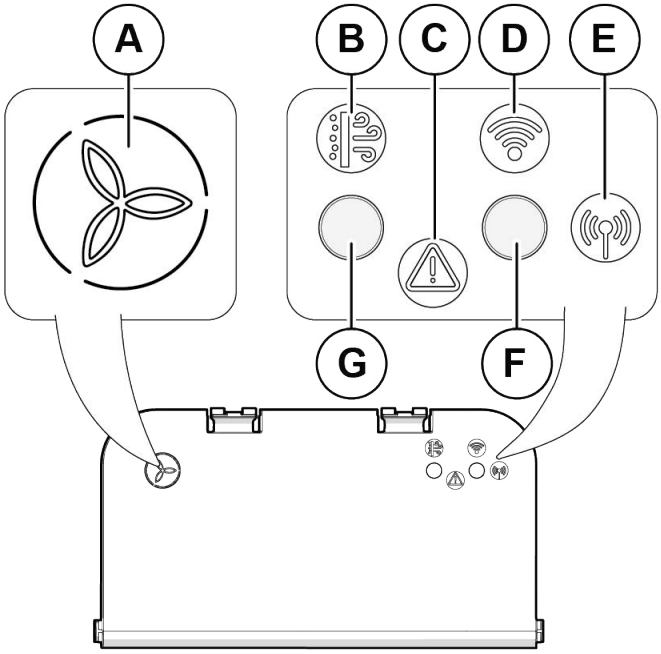

	Élément
A	Voyant d'alimentation (voyant de position 1-3)
B	Voyant de filtre
C	Voyant d'erreur
D	Voyant WiFi
E	Voyant RF
F	Bouton Connexion
G	Bouton Filtre

3.2 Touches

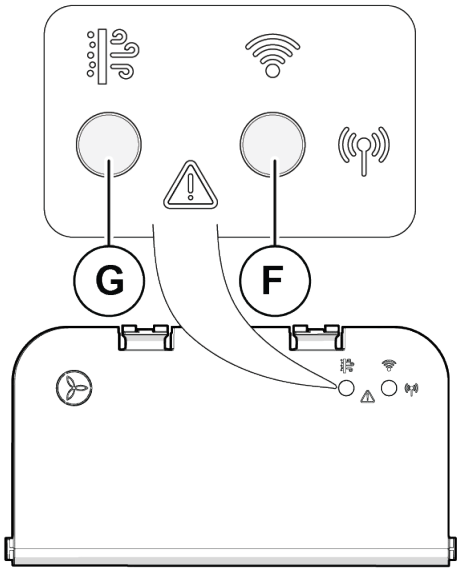

Touche	Élément	
Filtre (G)	Commande de l'assistant de remplacement des filtres	Voir le chapitre « Remplacement des filtres »
Connexion (F)	Commande du mode WiFi	Voir le chapitre « Raccordement de l'appli Zehnder ComfoControl »
	Commande de l'appariement RF	Voir le chapitre « Appariement RF »
	Réinitialisation du module de connexion	Appuyez sur la touche >10 sec.
À la fois Filtre (G) et Connexion (F)	Réinitialisation des erreurs	Appuyez sur la touche 3- 10 sec.
	Réinitialisation des paramètres d'usine	Appuyez sur la touche >10 sec.

Il existe trois types de niveaux de pression sur les touches en fonction de la durée de l'appui sur la touche :

3.3 Indicateurs (voyants)

3.3.1 Préréglage du ventilateur

Spécifications de l'activité du voyant (A) de préréglage du ventilateur :

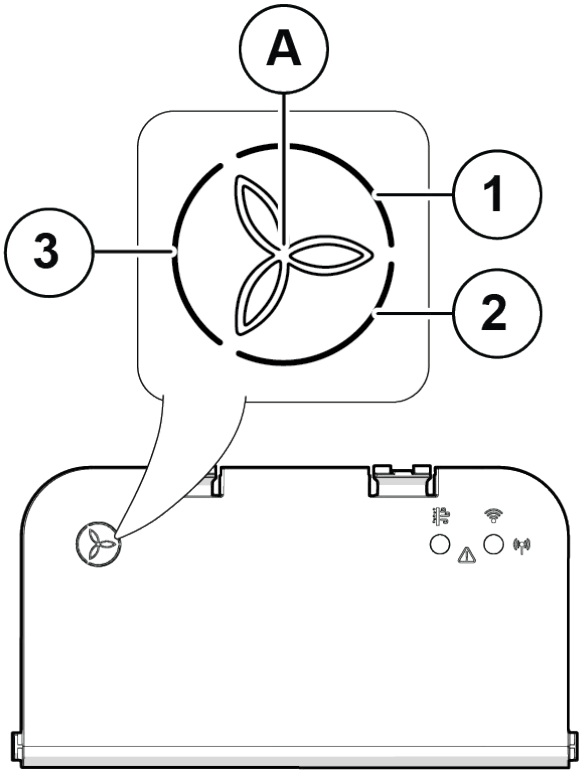

VOYANT	État du voyant
AWAY	Position ABSENT
	Position 1
	Position 2
	Position 3

- Lorsqu'un voyant de préréglage est allumé en continu, l'unité fonctionne selon ce préréglage comme demandé par l'utilisateur/le programme horaire.
- Lorsque le voyant de préréglage clignote, l'unité fonctionne selon un débit d'air plus élevé par rapport à celui demandé par l'utilisateur/le programme horaire, parce qu'une commande automatique (capteur, etc.) requiert un débit d'air supérieur. Dans l'appli Zehnder ComfoControl, vous pouvez vérifier la commande automatique qui demande un débit d'air plus élevé.

3.3.2 Connectivité

Spécifications de l'activité du voyant de connectivité (D) :

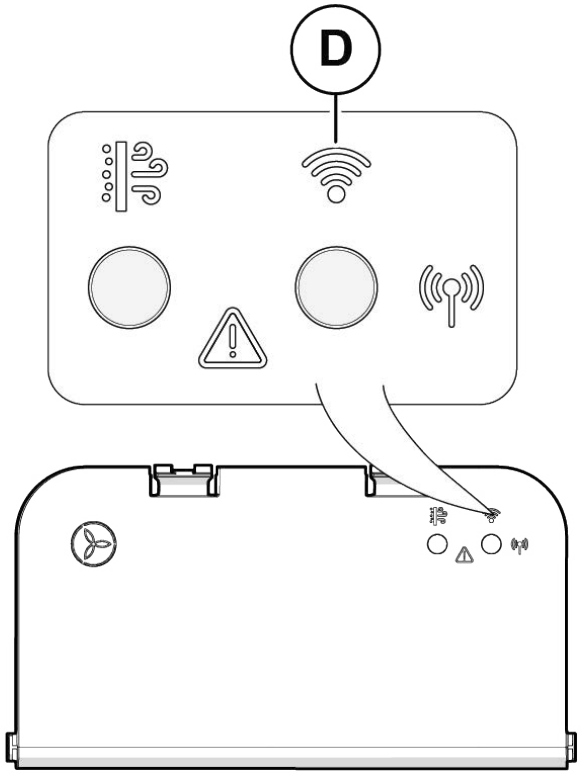

Couleur du voyant	État du voyant	Description
	ON (fonction activée)	Non connecté au réseau domestique
	Clignotement rapide	Mode WiFi AP activé
	Souffle bleu	Mode WiFi AP client connecté
	Souffle blanc	Connecté au réseau domestique via un routeur

3.3.3 Filtre

Spécifications de l'activité du voyant du filtre (B) :

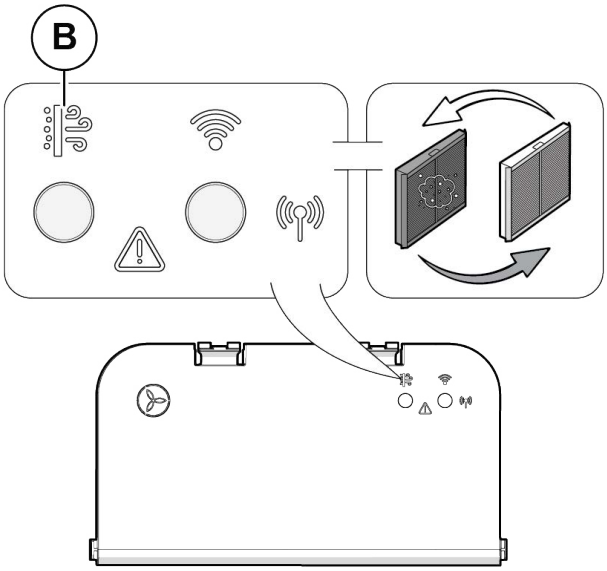

Couleur du voyant	État du voyant	Description
	OFF (fonction désactivée)	Non disponible
	ON (fonction activée)	Les filtres sont en ordre
	ON (fonction activée)	Attention aux filtres, commandez-en maintenant
	Clignotement lent	Alarme de filtre, le filtre doit être remplacé
	Clignotement lent	L'assistant de remplacement des filtres a démarré
	Clignotement lent (3x)	L'assistant de remplacement des filtres est terminé
	Clignotement rapide (5x)	L'assistant de remplacement des filtres a été interrompu

Lorsque la couleur du voyant du filtre est orange, veillez à commander un nouveau jeu de filtres.

Lorsque la couleur du voyant des filtres est rouge, remplacez directement les filtres.

3.3.4 Mode de démarrage

Comportement du voyant pendant le démarrage :

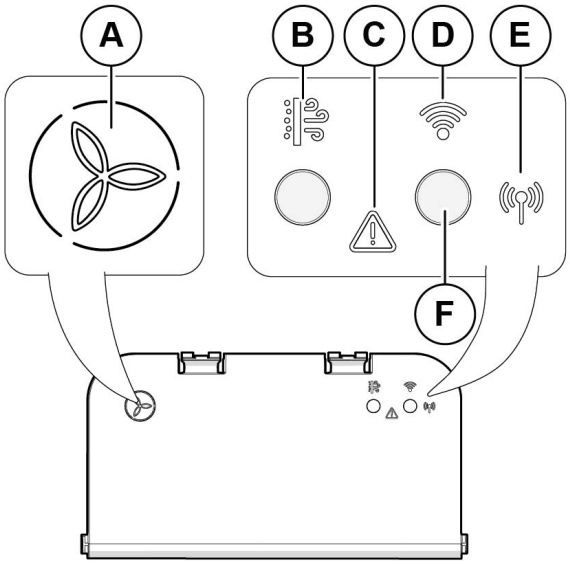

VOYANT	État du voyant	Description
Préréglage du ventilateur (A) Filtre (B) Erreur (C) Connexion (D) RF (E)	Lumière blanche clignotant lentement	L'unité se met en marche

3.3.5 Erreur

Spécifications de l’activité du voyant d’erreur (C) :

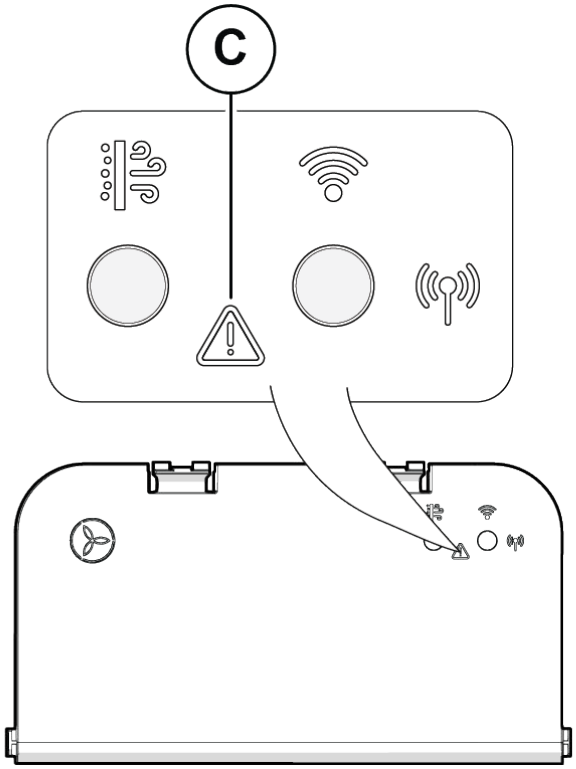

Couleur du voyant	État du voyant	Description
–	OFF (fonction désactivée)	Aucun avertissement
	Clignotement lent	Réinitialisation de l’erreur
	Clignotement rapide	Contrôle de l’appli Zehnder ComfoControl requis
	ON (fonction activée)	Mise en garde
	Clignotement lent	Alarme
	Clignotement rapide (3x)	Erreur de configuration

☞ **Les voyants indiquent uniquement la présence d’une mise en garde ou d’une alarme sur l’unité. Pour connaître le message spécifique, vous devez vérifier l’appli Zehnder ComfoControl.**

3.4 Mise en service de l'appli Zehnder ComfoControl

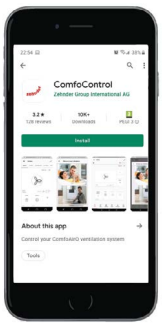

L'appli officielle Zehnder ComfoControl est disponible pour les appareils iOS et Android. Vous pouvez contrôler et configurer l'installation et les paramètres utilisateur de votre système de ventilation ComfoAir Flex localement ou à distance. (L'utilisation à distance nécessite que l'appareil soit connecté à l'Internet via 3G/4G/5G ou un point d'accès WiFi).

- Assurez-vous que vous disposez du nom (SSID) et du mot de passe de votre réseau WiFi local (généralement mentionnés sur votre routeur).
- Assurez-vous que le ComfoAir Flex est connecté au réseau électrique.
  Nous vous recommandons d'appuyer sur la touche de connexion (G) et de la maintenir enfoncée pendant plus de 10 secondes avant d'utiliser l'unité pour la première fois afin de réinitialiser tous les paramètres WiFi aux valeurs par défaut.

Étapes de mise en service

Étape 1 :

- Scannez le code QR situé à l'avant de l'unité pour télécharger l'appli Zehnder ComfoControl.
- Branchez l'unité sur le secteur.

☞ **Si le VOYANT ERREUR (C) est bleu et clignote, l'unité doit être mise en service par l'installateur.**

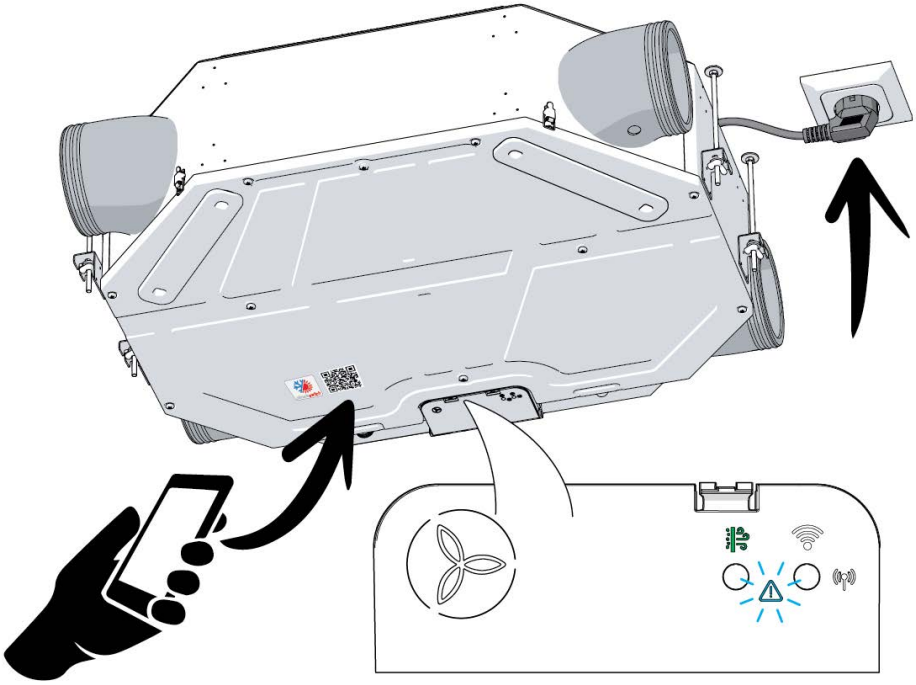

Étape 2 :

- Démarrez l'appli, allez dans le menu à « MY SYSTEMS » (mes systèmes), choisissez « ADD SYSTEM » (ajouter un système) et sélectionnez le système ComfoAir Flex.
- Sélectionnez OK pour une connexion directe à l'unité.

☞ **Lorsqu'un message signalant un problème de connexion Internet s'affiche, sélectionnez « Use mobile data » (Utiliser les données mobiles) et poursuivez.**

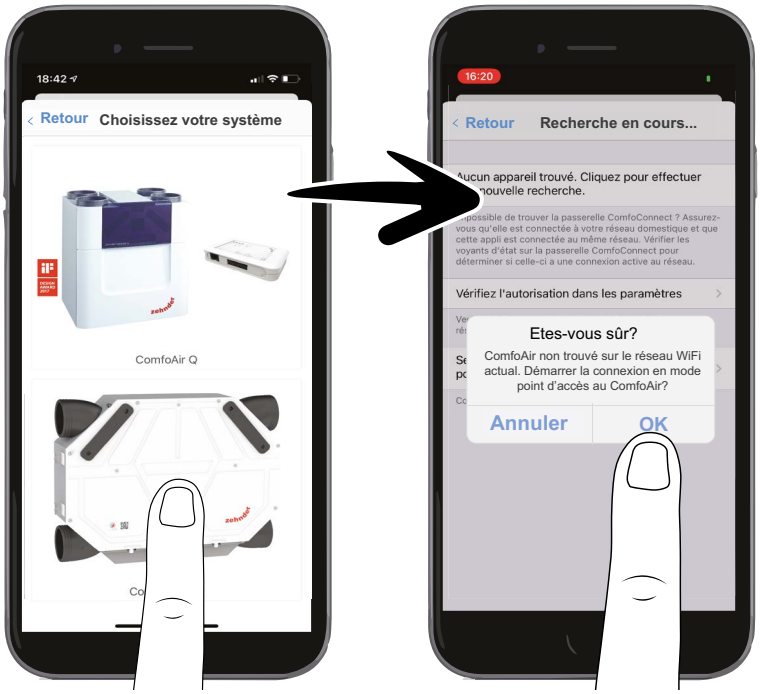

Étape 3 :

Suivez les instructions de l'appli Zehnder ComfoControl et appuyez (1x) sur le bouton de connexion sur l'interface utilisateur de l'unité.

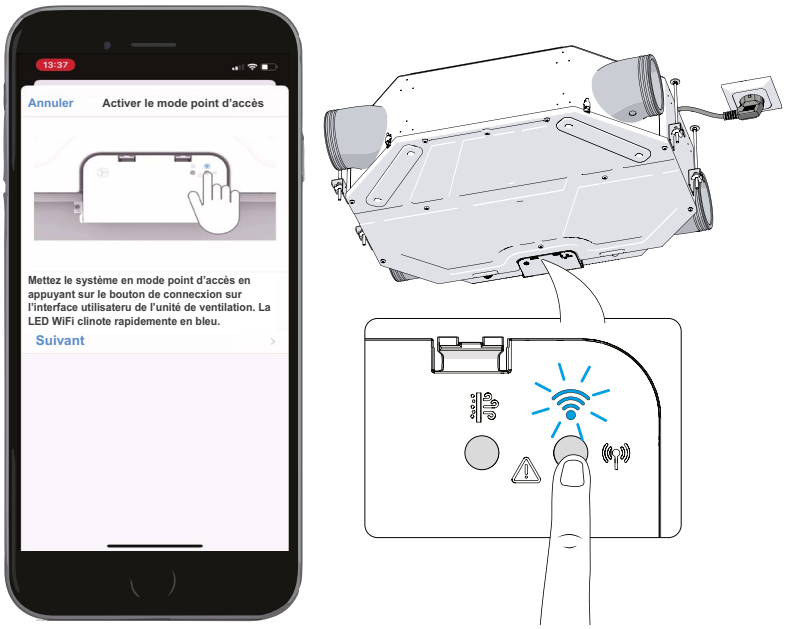

Étape 4 :

Ouvrez le couvercle de l'interface utilisateur à l'aide de deux doigts et trouvez le code QR.

Ne touchez pas les éléments internes pour éviter d'endommager les composants électroniques.

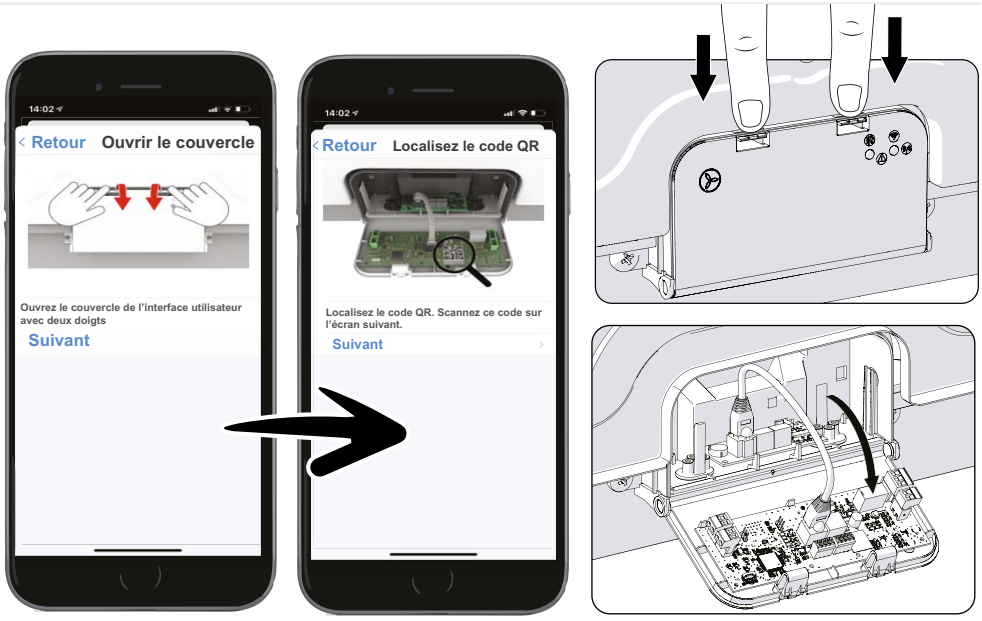

Étape 5 :

- Scannez le code QR sur l'interface utilisateur et sélectionnez « JOIN » (rejoindre).
- Refermez le couvercle.

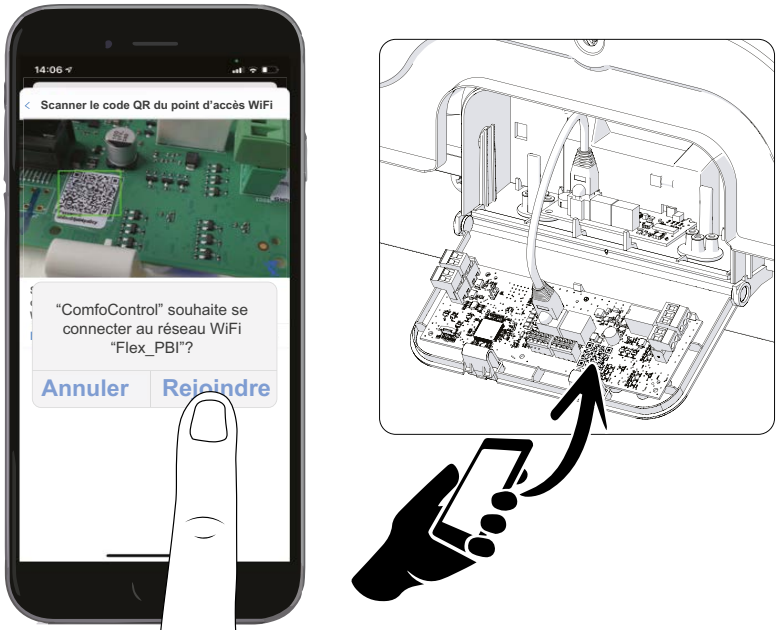

Étape 6 :

- Nous vous recommandons de renommer l'unité selon un nom qui vous convient.
- Assurez-vous que l'accès à distance et la notification d'alarmes sont activés pour une utilisation optimale de l'unité. Sélectionnez « Done » (Terminé) ou « Save the settings » (Enregistrer les paramètres).

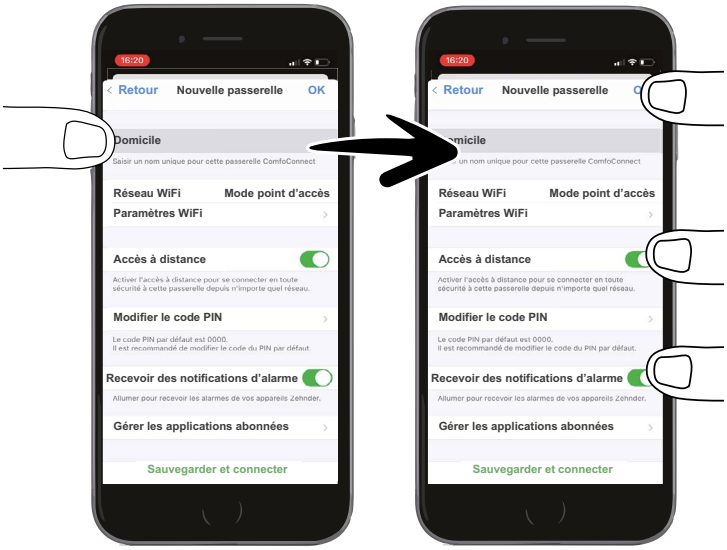

Étape 7 :

- Sélectionnez « YES » (OUI) pour un accès permanent au WiFi de votre domicile.
- Sélectionnez le réseau WiFi correct.
- Saisissez le mot de passe WiFi correct et sélectionnez « OK » (2x).

Étape 8 :

- Lorsque l'unité est connectée, sélectionnez « Done ».
- Assurez-vous que les étapes précédentes sont effectuées et que le voyant WiFi est un souffle blanc.

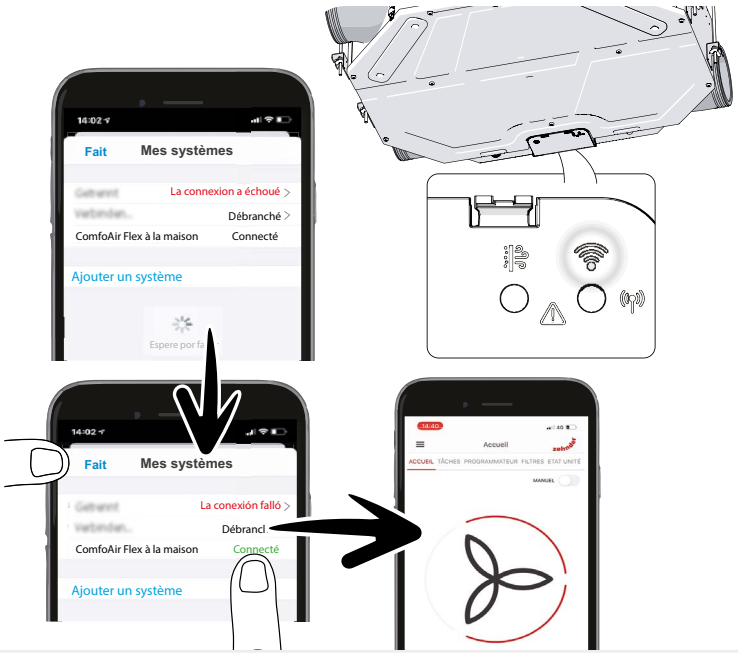

Étape 9 :

Connectez un deuxième appareil mobile à l'unité :

- Sélectionnez le ComfoAir Flex et saisissez le code PIN (si demandé).
- Nous recommandons de renommer l'unité selon un nom plus pratique pour vous lorsque vous avez plus d'une unité.
- Ne modifiez pas les paramètres de la télécommande et de l'alarme et sélectionnez « Done » ou « Save the settings ».
- L'appli est prête à être utilisée par le deuxième utilisateur.

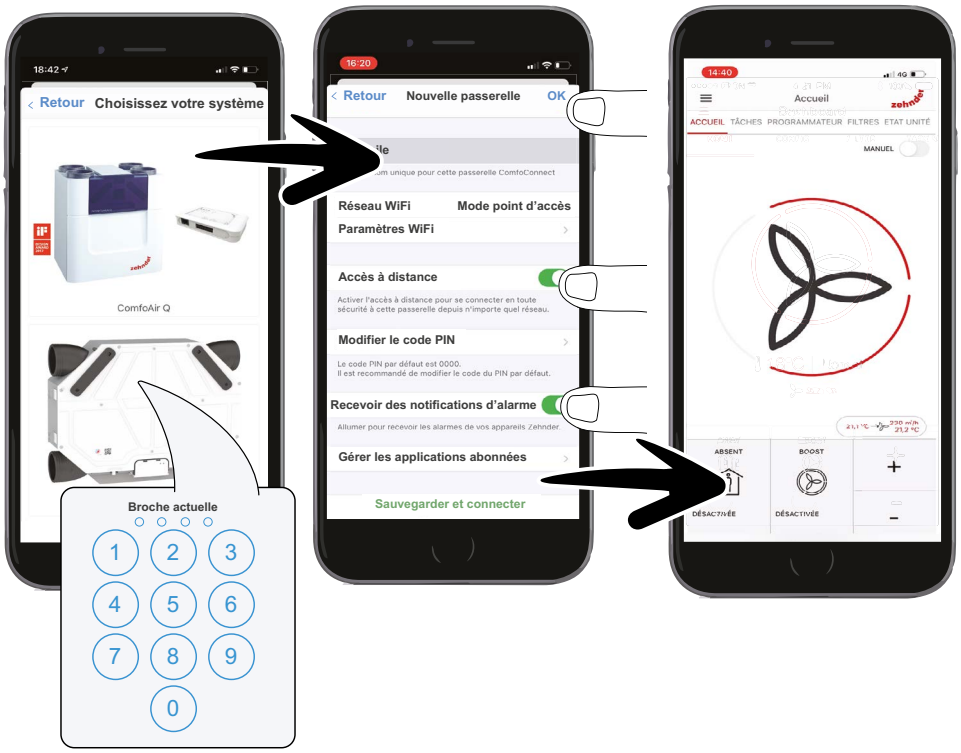

4 Procédure d'entretien

Suivez à intervalles réguliers toutes les procédures d'entretien préventif indiquées dans ce chapitre. Si l'entretien préventif n'est pas effectué périodiquement, la performance du système de ventilation sera compromise.

Lorsque la couleur du VOYANT des filtres est orange, les filtres doivent être remplacés prochainement. Si vous n'avez pas de nouveaux filtres disponibles, vous devez en commander de nouveaux.

Veuillez commander les nouveaux filtres via la boutique en ligne Zehnder, disponible via l'appli Zehnder ComfoControl.

Lorsque la couleur du VOYANT des filtres est rouge, les filtres doivent être remplacés immédiatement.

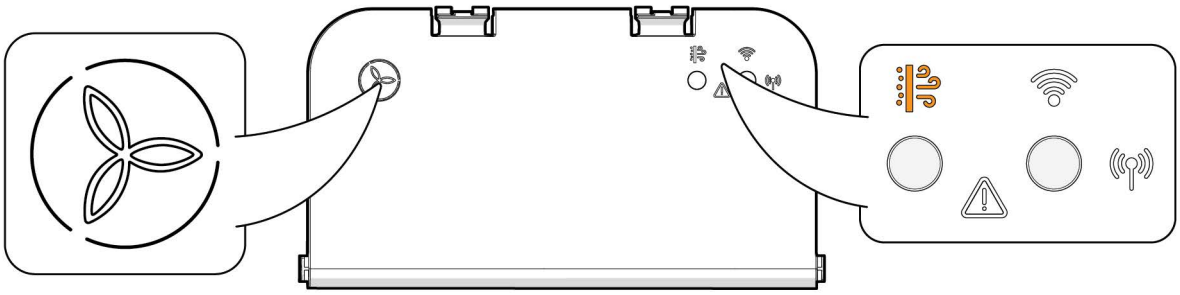

4.1 Remplacement des filtres

Entretien des filtres

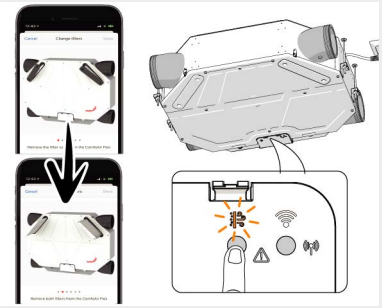

1 Lancez l'assistant Filtre dans l'appli Zehnder ComfoControl et suivez les étapes ou appuyez sur la touche filtre de l'interface utilisateur de l'unité.
2 Retirez les bouchons des filtres.
3 Retirez les deux filtres.

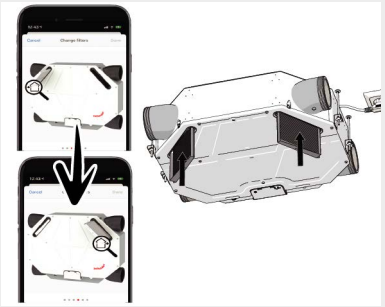

4 Placez les nouveaux filtres dans l'unité.

Assurez-vous que la flèche sur les filtres est orientée dans le sens du flux d'air.

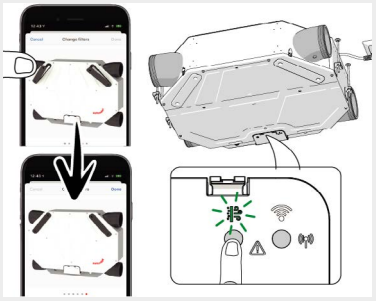

5 Remettez les bouchons des filtres en place.

- Suivez les étapes de l'appli Zehnder ComfoControl. L'unité reprendra son fonctionnement normal après le remplacement des filtres.
- Lorsque vous utilisez l'interface utilisateur de l'unité, appuyez sur la touche du filtre pour terminer la procédure/assistant de remplacement des filtres. Le voyant de filtre clignote d'abord en vert et le voyant vert s'allume en permanence lorsque le remplacement des filtres a été effectué.

ZGNL-Manual_10001122735, V0822, NL_FR, Wijzigingen voorbehouden

Zehnder Group Belgium nv/sa
Wayenborgstraat 21 • 2800 Mechelen• Belgium
T +32 15 28 05 10
info@zehnder.be • www.zehnder.be